ALUMI FRAME

アルミフレーム

RoHS RoHS指令対応

ALUMI FRAME / FLEX GUARD FENCE

Vol.710

ISO 9001 JQA-QMA11148

ISO 14001 JQA-EM4800 認証範囲：本社

MECHA TECH AOKI

青木精密工業株式会社

HP製品一覧

AOKIの製品ラインアップ

ウォームギヤモード …… 標準規格品:ウォーム減速機、ベベルボックス、ウォームジャッキ
容量:0.1kw~140kw、減速比率:1/10~1/2500
標　準　歯　車 …… スパーギヤ、ラックギヤ、ベベルギヤ、スパイラルベベルギヤ、ゼネバギヤ等
MP0.75~MP8.0、CP2.5~20、歯数12T~120T
アルミフレーム …… 20系列、30系列、40系列のフレーム型材及び専用アプリケーション各種
材質:A6005CSS-T5(A6N01SS-T5)
フレックスガードフェンス…… 安全柵、パーティション及び専用アプリケーション各種
特殊仕様製作品 …… お客様の仕様に合わせて設計製作いたします。

RoHS
RoHS指令対応

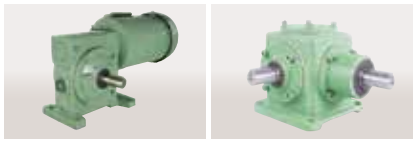
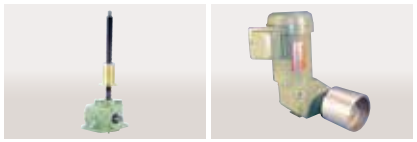
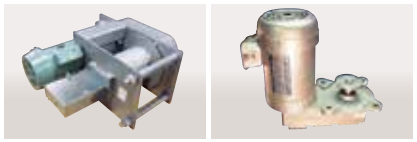

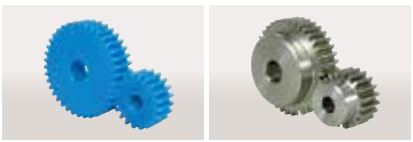
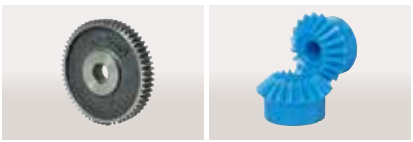
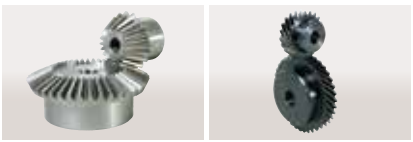

会社概要

商　　号　**青木精密工業株式会社**
AOKI SEIMITSU KOGYO CO., LTD.
代 表 者　代表取締役社長　青木俊和
資 本 金　80,000,000円
設　　立　1956年3月8日
取引銀行　武蔵野銀行　川口支店
事業内容　産業機械用減速機、歯車及びアルミフレーム
製品の設計･開発及び製造(アウトソース)
所 在 地　〒333-0816　埼玉県川口市差間3-38
TEL 048-295-2111
FAX 048-295-2110
e-mail:info@e-aoki.co.jp

青木精密工業株式会社

JQA-QMA11148
JQA-EM4800
認証範囲:本社

ISO9001:2015年版認証取得
・登録事業者　青木精密工業株式会社
・活 動 範 囲　産業機械用減速機、歯車及びアルミフレーム
製品の設計･開発及び製造(アウトソース)

ISO14001:2015年版認証取得
・登録事業者　青木精密工業株式会社
・活 動 範 囲　産業機械用減速機、歯車及びアルミフレーム
製品の設計･開発及び製造(アウトソース)

グループ会社

商　　号　**青密株式会社**
SEIMITSU CO., LTD.
設　　立　1994年10月11日
資 本 金　80,000,000円
事業内容　産業機械用減速機、歯車及びアルミフレーム製品の製造･組立
所 在 地　本社:〒949-4521 新潟県長岡市東保内113-2
TEL 0258-74-2300
FAX 0258-41-8200

青密株式会社（グループ会社）

商　　号　**南通青販機械有限公司**
NANTONG SEIHAN MACHINERY CO., LTD.
設　　立　2010年8月31日
資 本 金　US$1,390,000
事業内容　アルミフレーム製品の製造･組立及び歯車、その他機械部品の製造
従 業 員　100 名
所 在 地　No.168, Tongyuzhong Road, Haian Development Zone, Haian, Jiangsu Province, 226601, China
TEL +86-513-8896-3256
FAX +86-513-8896-3259
E-mail: info@n-seihan.com

南通青販機械有限公司（グループ会社）

南通青販機械有限公司
上海営業所

商　　号　**南通青飛機械有限公司**
NANTONG SEIHI MACHINERY CO. LTD.
設　　立　2017年8月
資 本 金　US$442,000
事業内容　歯車・ラック・減速機部品等の製造・加工
従 業 員　20名
所 在 地　No.129,Tongyuzhong Road,Haian Development Zone,Haian,Jiangsu Province,226601, China
TEL +86-513-8891-3969
FAX +86-513-8891-3986

南通青飛機械有限公司（グループ会社）

ー青木精密工業のアルミフレームー

AOKI FRAME

「アルミフレームの面倒『0』を目指して」

弊社の願いは、お客様ご自身に「付加価値の高い装置設計」にのみ集中していただく事です。
アルミフレームの設計･組立は想像よりもはるかに手間と時間がかかります。
AOKI FRAMEはその課題の解決に取り組んでいきます。

作図込み

AOKI FRAMEは設計も含めて対応致します。
お客様ご自身には、付加価値のある「装置設計」のみに
集中して頂きたいと願っています。
フェンスや安全カバー、架台等の装置周辺の設計は弊社におまかせください。
お客様は初期アイディアのみお考えください。
設計図面はもちろん、強度計算やたわみ計算を含めてご相談に乗ります。

組立図面など各種ドキュメントの提出が可能です。
パーツリストや組立図はもちろん、
サブアッシー図や解体図の提出についてもご相談ください。
独自の設計システムによりあらゆるドキュメントが自動作成されるため、
パーツ点数1000点を超えるような大規模な注文でも、全て提出可能です。
一品ものの小規模品でも、もちろん対応可能です。
お客様ご自身がドキュメントを見ながら簡易に組み立てることが出来ます。

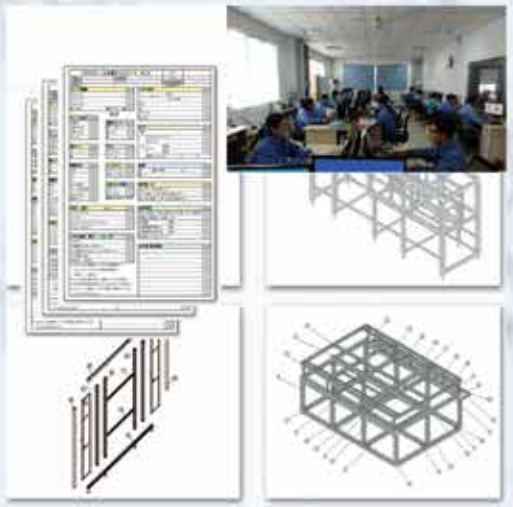

組立出荷･面出荷

AOKI FRAMEは単品売りを前提としておりません。
組立品の出荷や面単位での出荷も可能です。
設計から製造･出荷まで一貫して行うことで、
コストバランスに優れた製品の出荷を可能としています。
半組立出荷を活用することで、
運送費を抑えながら、現地施工の工数を削減できます。

その他にも、特殊構造の開発など、
現地での施工工数削減へ向けた様々な取り組みを行っています。
このような取り組みにより、
「限られた作業スペースの中でも、大型品の組立が容易であった」
との声を頂いております。
※具体的な構造や取り組みにつきましては、直接お問い合わせ下さい。

AOKI FRAMEホームページ
http://frame.e-aoki.co.jp

詳細はお問い合わせ下さい。
TEL : 048-295-2111
MAIL : info@e-aoki.co.jp

アルミフレームで「提案」します

設計だけにとどまらない「提案」をします。
新規にアルミフレーム導入を考えているお客様はもちろん、
現在お悩みの事ならなんでも、ぜひご相談ください。
その悩みが「AOKI FRAME化」により解決するかもしれません。
スピーディに試作を行い、お客様の「挑戦」を後押しします。
フェンスやカバーはもちろん、ラックや台車、架台、机、階段、
はしご等、アルミフレームの可能性は無限です。
AOKI FRAMEへの置き換えによって、
コスト7割削減の実績もあります。

クリーン対応

組立用クリーンルームを完備しています。
液晶や半導体などの製造工程へ採用される
レベルのクリーン度を実現しています。

あらゆる業界でクリーン環境が
求められています。

今後もさらなるクリーン環境の構築に
取り組んで参ります。

海外展開

中国にも拠点を置いているため、現地での納品･デバッグが可能です。
現地に100名以上の従業員を持ち、
大規模な生産にも対応するキャパシティを誇ります。

2018年3月現在、現地の工場総面積は9,740㎡、組立作業面積が1,200㎡で、
月産組立能力はG8.5液晶ブース換算で約50ブース程です。
2016年の拡張工事により、
G10液晶ブースの生産･組立にも対応可能となりました。

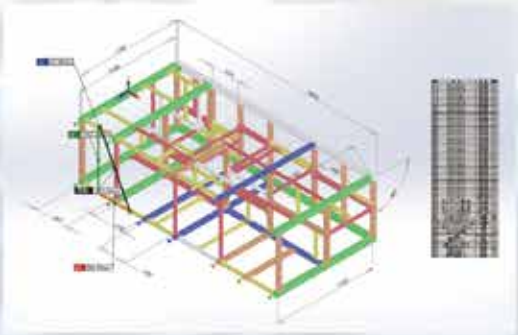

3Dデータの徹底活用

弊社最大の特徴は「3Dデータを徹底活用」です。
設計から製造、果てはお客様のもとでのサービスに至るまで、
一貫したデータを活用することで、
ミス撲滅、リードタイム削減、サービス提供など、
よりよい製品の実現へ繋げています。

AOKI FRAMEホームページ
http://frame.e-aoki.co.jp

詳細はお問い合わせ下さい。
TEL：048-295-2111
MAIL：info@e-aoki.co.jp

使用例

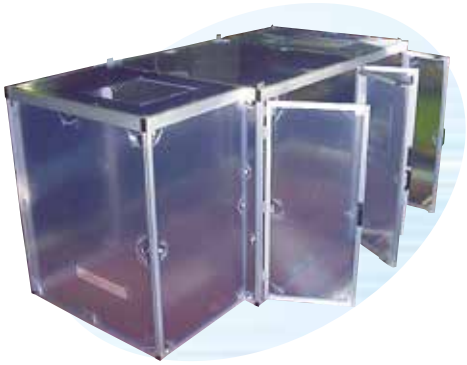

装置カバー

検査装置カバー

液晶製造装置G8.5対応
クリーンブース

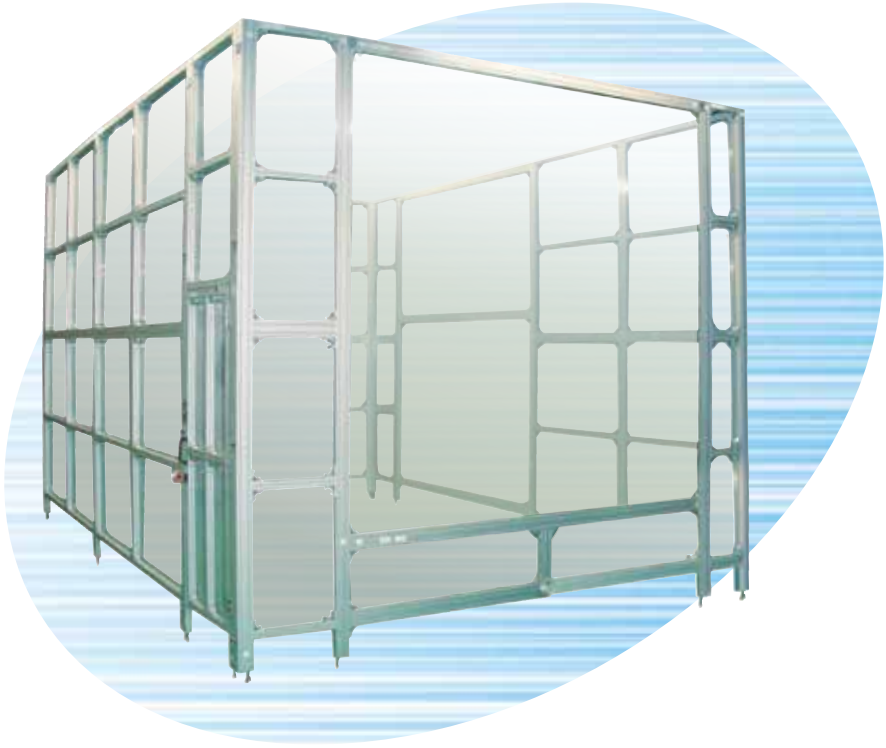

液晶製造装置G6対応クリーンブース

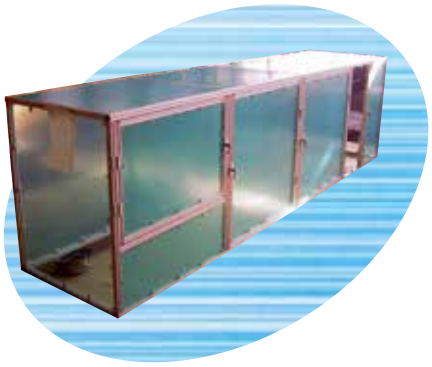

装置カバー

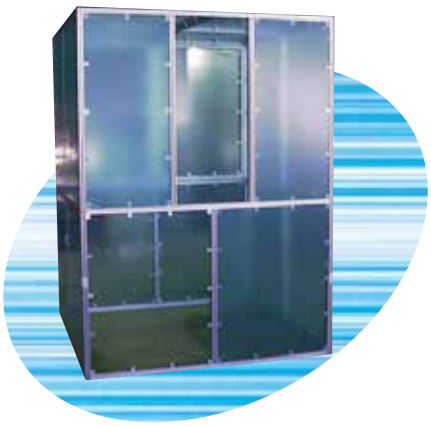

半導体製造装置カバー

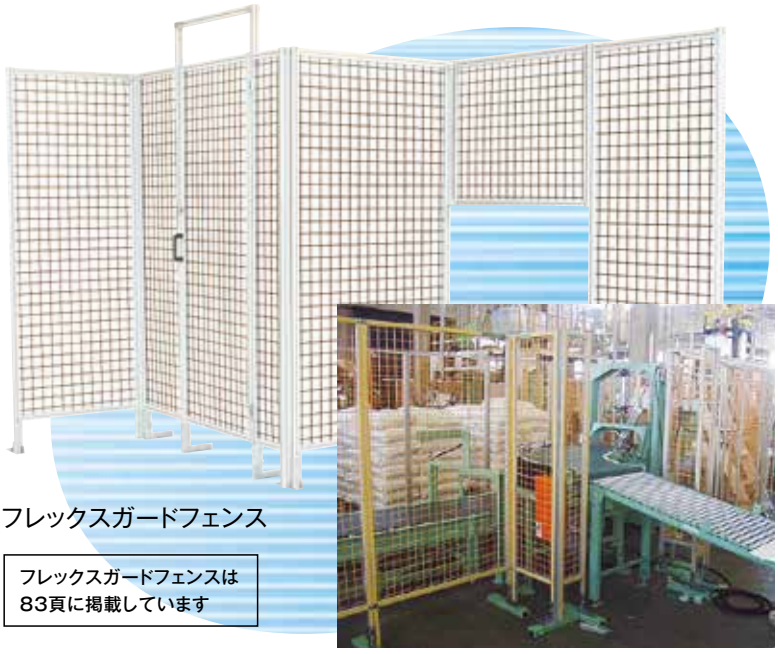

フレックスガードフェンス

フレックスガードフェンスは
83頁に掲載しています

フレックスガードフェンス 使用例

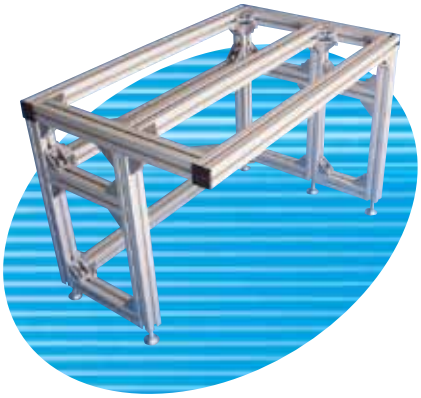

作業台

MECHA TECH AOKI ALUMI FRAMEの種類

ALUMI FRAMEは用途に合わせて3つのバリエーションに分かれています。
各々のシステム毎に専用のナットやその他部品が用意されていて、同一システム内においてのみ全てのフレームと部品が接続可能になっています。
逆に異なるシステムとは、フレーム及び部品ともに互換性はありません。

		溝幅	溝ピッチ	参　考　図	適用ボルトサイズ
system 20	20	5mm	20mm	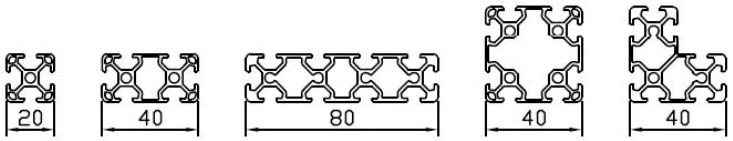	M4 M5
system 30	30	6mm	30mm	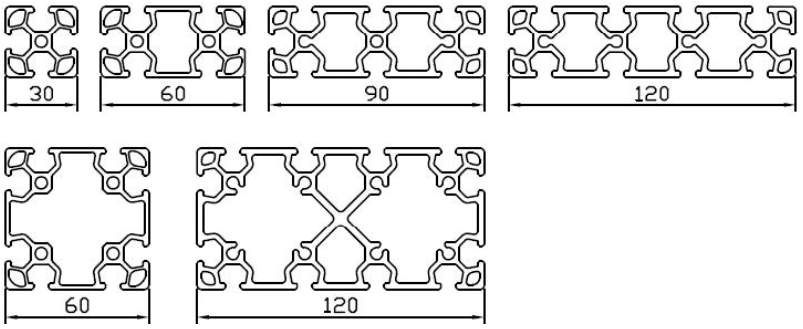	M4 M5 M6
system 40	40	8mm	40mm	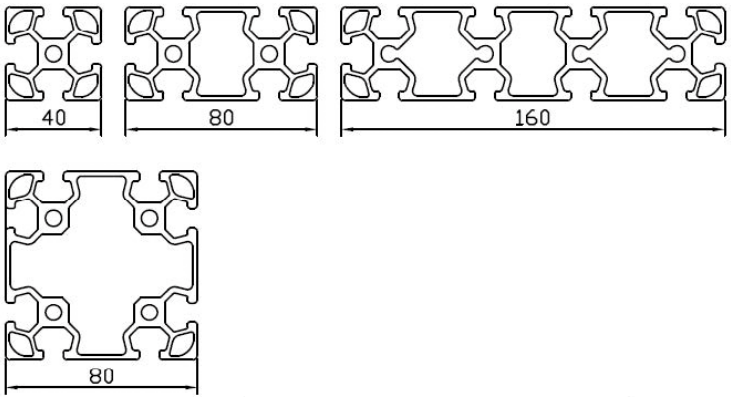	M4 M5 M6 M8
	50		50mm	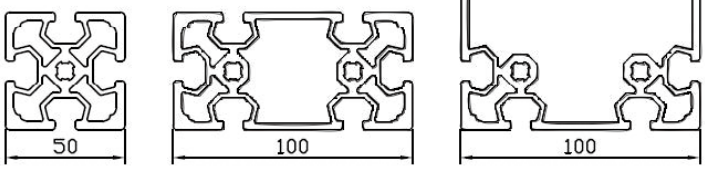	

ALUMI FRAME system20

20 アルミフレーム

F22 P.20

F22S P.20

F24 P.20

F24S P.20

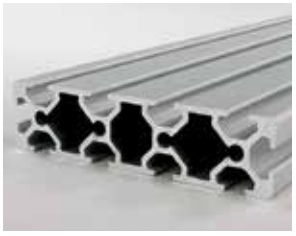

F28 P.20

F244 P.21

F2C P.21

F2L P.21

ALUMI FRAME

アルミフレーム
製品一覧

CONTENTS

20 ナット

J2N4/J2N5 P.22

J2M4S/J2M5S P.22

J2NE P.22

J2NR P.22

J2NH P.23

J2S P.23

J2F P.23

20 ブラケット

J2AR P.24

J2ARW P.24

J2DRD P.24

J2DRD#01 P.24

J2DRD#02 P.25

20 アクセサリー

J2AP P.26

J2AP4 P.26

J2MPE P.26

J2HS P.26

J2HR/J2HL P.27

J2LF P.27

J2LF8 P.27

J2B4 P.27

J2B44 P.28

J2PCN P.28

20 キャップ

J2C2 P.29

J2C4 P.29

J2C44 P.29

J2C8 P.29

J2C P.30

ALUMI FRAME system30

アルミフレーム

F33 P.32

F33K P.32

F33P P.32

F33S P.32

F33W P.32

F36 P.33

F36K P.33

F36S P.33

F36M P.33

F39 P.33

F312 P.34

F366 P.34

F366K P.34

F366S P.34

F366W P.34

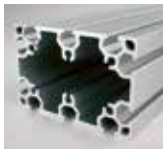
F369 P.35

F3612 P.35

F35MNS P.35

FN33KY P.35

ナット

J3N4/J3N5/J3N6 P.36

J3N6U P.36

J3M4F/J3M5F/J3M6F P.36

J3M4FDE/J3M5FDE/J3M6FDE P.36

J3NPH P.37

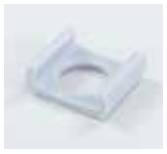
J3NE P.37

J3NH P.37

J3S P.37

J3SU P.38

J3F P.38

J3TB6 P.38

J3RJ P.38

ブラケット

J3AR-135 P.39

J3AR-45 P.39

J3ARN P.39

J3ARN#02 P.39

J3ARND1 P.40

J3ARQN P.40

J3ARTN P.40

J3ARW-135 P.40

J3ARW-45 P.41

J3ARWN/J3ARWN#01 P.41

J3ARWND/J3ARWND1 P.41 P.42

J3DR P.42

J3DR#01/J3DR#03 P.42 P.43

J3DR#02 P.42

J3DRW P.43

J3SR P.43

J3SRU P.43

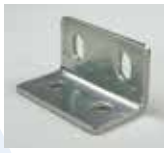
J3URW P.44

J3SS P.44

J3US4 P.44

J3USW P.44

CONTENTS

アクセサリー

J3MPY P.46

J3HR/J3HL P.46

J3HS P.47

J3LF P.47

J3B6 P.47

J3B66 P.48

J3B66D P.48

J3PNO P.49

J3ASD P.86

J3ASL/J3ASR P.86

J3DRS P.87

J3UK P.87

J3AP P.45

J3AP4 P.45

J3AP5 P.45

J3MPE P.45

J3MPS P.46

J3MPEY P.46

J3LF12 P.47

J3GB P.48

J3CC P.48

J3PCN P.49

キャップ

J3C3 P.50

J3C3G P.50

J3C6 P.50

J3C6G P.50

J3C66 P.51

J3C9 P.51

J3C69 P.51

J3C612 P.51

J3C3BX P.52

J3C6BX P.52

system 30

アルミフレーム
製品一覧

ALUMI FRAME system40

アルミフレーム

40

F44 P.54

F44H P.54

F44K P.54

F44S P.54

F48 P.54

F48K P.55

F48S P.55

F416 P.55

F488 P.55

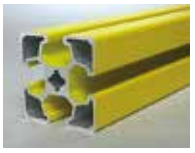
FN44KY P.55

50

FN55 P.56

FN510 P.56

FN51010 P.56

ナット

40 50

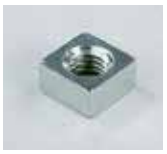
J4N4/J4N5/J4N6/J4N8 P.57

J4M4SD/J4M5SD/J4M6SD/J4M8SD P.57

J4M6SDU/J4M8SDU P.57

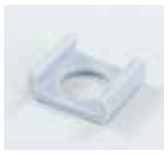
J4NE P.57

J4NH P.58

J4S P.58

J4F P.58

J4TB8 P.58

J4RJ P.59

ブラケット

40

J4ARN#02 P.60

J4ARWN P.60

J4DRW P.61

J4ARW-135 P.62

J4ARW-45 P.62

40 50

J4ARN P.60

J4DR P.60

J4SR P.61

J4SS P.61

J4AR-135 P.61

J4AR-45 P.62

50

J5ARN P.62

J5ARWN P.63

CONTENTS

アクセサリー

J4HS P.65

J4HS30 P.65

J4B8 P.66

J4B88 P.66

J4ASD P.89

J4ASL/J4ASR P.89

J4DRS P.90

J4UK P.90

J4AP P.64

J4AP5 P.64

J4MPE P.64

J4MPES P.64

J4LF P.65

J4LFD P.65

J4GB P.66

J4CC P.66

J4PCN P.67

J5B10 P.67

J5B1010 P.67

キャップ

J4C4 P.68

J4C8 P.68

J4C88 P.68

J5C5 P.68

J5C10 P.69

J5C1010 P.69

system40

アルミフレーム
製品一覧

環 境 理 念

青木精密工業株式会社は、「地球環境問題」が人類共通の最重要課題であることを認識し、著しく環境に影響する事業活動、製品およびサービスにおいて、組織の状況を考慮し、統合マネジメントシステムの確立に取り組みます。

環境方針

1. 品質環境目標を設定し、それをレビューする枠組みを構築することで、環境マネジメントシステムを推進し、継続的な維持、改善により地球環境の保全を行います。
2. 環境保護と環境汚染の予防に取り組み、下記項目を推進します。
   ①持続可能な資源の利用を推進します。
   ②設計･開発段階にて環境影響の少ない物作りを推進します。
   ③有害化学物質の削減に努めます。
   ④ユーザーが当社製品を使用する場面において、環境影響が削減されるモノづくりを推進します。
3. 当社の活動、製品およびサービスに適用される法令規制および、当社のユーザーが要求するその他の規範、順守義務および要求事項を満たします。
4. パフォーマンス向上を目指し、環境マネジメントシステムの維持と継続的改善を図ります。
5. 環境方針を全社に展開し、適用範囲を基に環境改善の目的と目標を文書化し、その達成状況を定期的に監査し、環境管理の見直しおよび維持向上に努めます。
6. 環境方針を、全社員のみならず当社のために働く人々に対して教育および啓発活動を行い伝達します。尚、環境方針および取組みは、適切な形で一般に公開します。

2017年10月1日
代表取締役社長　青木 俊和

ISO 14001
JQA-EM4800
認証範囲：本社

ISO14001

環境問題が人類共通の重要課題であるとの認識のもと、活動･製品及びサービスによって生じる環境への影響を持続的に改善するために環境システムを構築し、環境保全活動を推進します。

RoHS指令対応

RoHS
RoHS指令対応

弊社の製造販売する全ての製品は、特定有害物質（鉛、水銀、六価クロム等）を排除しており、RoHS指令に適合しています。

MECHA TECH AOKI

ISO 9001
JQA-QMA11148

ISO9001

ISO9001の認証を取得し、品質保証を通じて顧客満足向上と品質マネジメントシステムの継続的な改善を実現しています。

環境への配慮

地球環境を保全し、製品の環境に対する負荷を軽減するため、製品梱包に木材を使用しておりません。

梱包資材の一覧表

弊社製品の梱包資材の材質は以下のとおりです。

廃棄処分される地域の地方条例に基き、環境に配慮した分別処理をお願い致します。

[減速機]

	品　　名	使用箇所	材　　質
1	LGボード	重量物梱包箱の底板	古紙
2	積層ダンボール	重量物の脚、緩衝材	古紙
3	ダンボール	製品梱包箱	古紙
4	荷札	梱包箱用	タック紙
5	製品シール	梱包箱用	タック紙
6	銘板シール	本体貼付	ユポ紙
7	両面テープ	梱包箱用	不織紙
8	布テープ	梱包箱用	布製（スフモス）
9	インスターパック	緩衝材	発泡剤（ポリウレタン）、袋（ポリエチレン）
10	ビニール袋	製品梱包用	ポリエチレン
11	PPバンド	製品梱包用	ポリプロピレン
12	PPバンド用ストッパー	製品梱包用	ポリプロピレン
13	取扱説明書		古紙

[標準歯車]

	品　　名	使用箇所	材　　質
1	化粧箱	歯車梱包箱	コートボール
2	積層ダンボール	重量物の脚、緩衝材	古紙
3	ダンボール	発送用外箱	古紙
4	セロハンテープ	化粧箱用	セロハン
5	布テープ	外箱用	布製（スフモス）
6	エアー緩衝材	外箱用	ポリエチレン
7	シール類	化粧箱	ユポ紙
8	ビニール袋	製品梱包用	ポリエチレン
9	PPバンド	外箱用	ポリプロピレン
10	PPバンド用ストッパー	外箱用	ポリプロピレン

[アルミフレーム]

	品　　名	使用箇所	材　　質
1	積層ダンボール	緩衝材	古紙
2	ダンボール	製品梱包用、部品梱包箱	古紙
3	エアーキャップ	製品梱包用	ポリエチレン
4	エアー緩衝材	緩衝材	ポリエチレン
5	シール類	製品梱包材上	ポリエチレン
6	ビニール袋	製品梱包用	ポリエチレン
7	カートンテープ	製品梱包用	ポリプロピレン
8	PPバンド	製品梱包用	ポリプロピレン
9	PPバンド用ストッパー	製品梱包用	ポリプロピレン
10	シュリンクフィルム	製品梱包用	ポリプロピレン
11	ストレッチフィルム	製品梱包用	ポリプロピレン
12	ネーム台紙		塩化ビニール

テクニカルデータ

精度は全てJIS H 4100特殊級に準拠しています。カタログの中の製品は全てRoHS指令に対応済みで、特定有害物質は含まれておりません。

精度はJIS H 4100に準拠

●曲がりの許容差（特殊級）

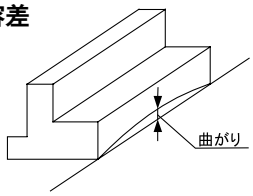

外接円の直径	最小肉厚	任意の箇所の長さ 300につき	全長(L)につき
38以下	2.4以下	1.3以下	4.3×L/1000以下
	2.4を超えるもの	0.3以下	1×L/1000以下
38を超え300以下			
300を超えるもの		0.5以下	1.6×L/1000以下

●ねじれの許容差（特殊級）

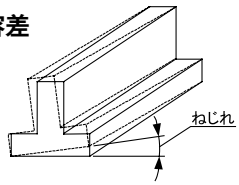

外接円の直径	許容差[幅(W)1mmにつき]	
	長さ1000につき	全長(L)につき最大値
12.5を超え40以下	0.052以下	0.122以下
40を超え80以下	0.026以下	0.087以下
80を超え250以下	0.017以下	0.052以下

●平らさの許容差（特殊級）

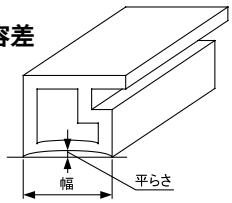

		中空形材	
測定箇所の最小肉厚		5以下	5を超えるもの
幅	25以下	0.15以下	0.10以下
	25を超えるもの	0.6%×W以下	0.4%×W以下
	任意の箇所の幅25につき	0.15以下	0.10以下

※開口部を含む面には適用しない

●機械的性質（JIS H 4100）

記号	質別	引張試験			
		試験箇所の厚さ (mm)	引張強さ N/mm²(kgf/mm²)	耐力 N/mm²(kgf/mm²)	伸び(%)
A6005C（A6N01）	T5	6以下	245(25)以上	205(21)以上	8以上
		6を超え12以下	225(23)以上	175(18)以上	8以上
A6063	T5	12以下	150(16)以上	110(11)以上	8以上
		12を超え25以下	145(15)以上	105(11)以上	8以上

アルミニウム及びアルミニウム合金の陽極酸化皮膜 JIS H8601（抜粋）

アルミフレームの表面処理は陽極酸化皮膜（アルマイト）処理を施し、厚さは9μ以上です。
以下はJIS規格の抜粋です。詳細はJISをご参照ください。

皮膜厚さの等級

等級	AA3	AA5	AA6	AA10	AA15	AA20	AA25
平均皮膜厚さ μm	3.0 以上	5.0 以上	6.0 以上	10.0 以上	15.0 以上	20.0 以上	25.0 以上

皮膜厚さの等級と主な用途例

皮膜厚さの等級	主な用途例
AA3	反射板、家電部品（内部）など
AA5 AA6 AA10	台所用品、日用品、家電部品、装飾品、家具部材、車両内装、建築部材（屋内）など
AA15 AA20 AA25	台所用品、車両外装、土木・建築部材（屋外）、船舶用品など

アルカリ耐食性

等級	アルカリ滴下試験 又は 起電力式耐アルカリ試験	
	A種	B種
AA3	—	—
AA5		
AA6	30以上	90以上
AA10	50以上	150以上
AA15	75以上	225以上
AA20	100以上	300以上
AA25	125以上	375以上

キャス耐食性

等級	キャス試験	
	試験時間 h	レイティングナンバ RN
AA3	—	—
AA5		
AA6	8	9以上
AA10	16	
AA15	32	
AA20	56	
AA25	72	

耐摩耗性

等級	砂落とし磨耗試験 s	噴射磨耗試験 s	往復運動平面磨耗試験 ds/μm
AA3	—	—	—
AA5			30以上
AA6	150以上		
AA10	500以上	24以上	
AA15	750以上	36以上	
AA20	1000以上	48以上	
AA25	1250以上	60以上	

封孔度

等級	りん酸-クロム酸水溶液浸せき試験 g/dm²	染料吸着試験 汚染度	アドミッタンス測定試験 μS
AA3	—	—	—
AA5	0.03以下	0～2	20以下
AA6			
AA10			
AA15			
AA20			
AA25			

①フレーム製品価格の算出方法
切断長さは、L＝50～4000mmの範囲でご指定ください(最小単位＝0.5mm)。
切断公差は±0.5mmとなっております。
L＝300mm以上の場合は、カタログに掲載のm価格にご指定長さ(m)を乗じて算出します。
L＝300mm未満の場合は、長さに関わらず右記のように一律となります。
50mm未満、および4000mmを超える長さのご指定については、別途ご相談ください。

ご指定長さ	製品価格
L＜300mmの場合	m価格×0.3
L=＞300mmの場合	m価格×指定長さ(m)

②使用部品によりフレームに追加工が必要となります。追加工内容は下記をご参照ください。

アルミフレーム加工一覧表

加工名称	加工記号	加工内容	対象部品
端面タップ加工	KM510	M5タップ深10	J2S、J2B4、J2B44
	KM520	M5タップ深20	
	KM530	M5タップ深30	J2LF
	KM612	M6タップ深12	J3S、J3B6、J3B66
	KM625	M6タップ深25	
	KM640	M6タップ深40	J3LF
	KM816	M8タップ深16	J4S
	KM820	M8タップ深20	J4B8、J4B88
	KM830	M8タップ深30	
	KM1035	M10タップ深35	
	KM1050	M10タップ深50	J4LF
Tレンチ用キリ穴加工	KH43	φ4.3	J2S
	KH60	φ6	J3S
	KH70	φ7	J4S
フレックス金具用ザグリ加工	KZ12	φ12深ザグリ深8.5	J2F
	KZ15	φ15深ザグリ深12	J3F
	KZ20	φ20深ザグリ深16	J4F
六角穴付ボルト用ザグリ加工	KT55	φ5.5+φ9.5深ザグリ深7	
	KT66	φ6.6+φ11深ザグリ深11	
	KT90	φ9+φ14深ザグリ深14	
斜めカット	KNC45	45度斜めカット	
	KNC□□	角度指定(0°＜ご指定角度＜45°)	
高精度切断	KPC	±0.1mm、≦1000mm	

製品価格はこちらから

加工内容図

端面タップ加工

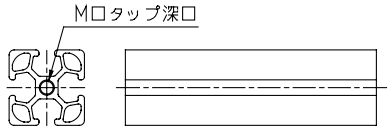

六角穴付ボルト用ザグリ加工

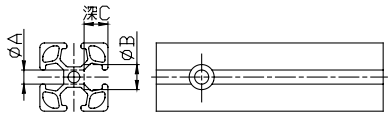

Tレンチ用キリ穴加工

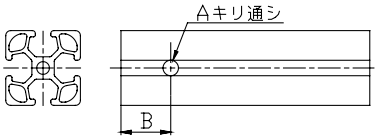

斜めカット

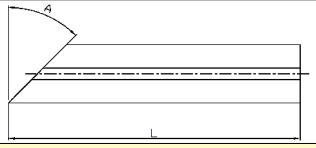

フレックス金具用深ザグリ加工

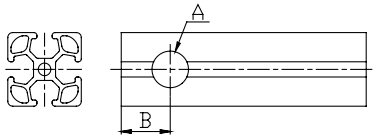

高精度切断

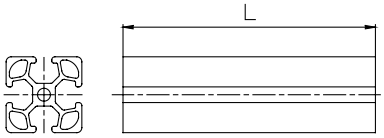

ボルト一覧表

製品価格は
こちらから

アルミフレームに使用する推奨ボルト一覧表です。一般規格品が使用できます。

種別	寸法図	ネジ径	外径 D	二面幅 B	頭高 H	首下 L	材質:スチール 表面処理:3価ユニクロ 製部品コード	材質:SUS 表面処理:無し 製部品コード
六角穴付ボタンボルト	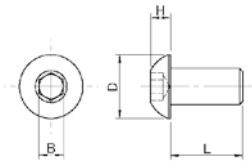	M3	5.5	2	2	5	B0305	SB0305
		M3	5.5	2	2	6	B0306	—
		M3	5.5	2	2	8	B0308	—
		M3	5.5	2	2	10	B0310	SB0310
		M4	7.5	2.5	2.6	6	B0406	SB0406
		M4	7.5	2.5	2.6	8	B0408	—
		M4	7.5	2.5	2.6	10	B0410	SB0410
		M4	7.5	2.5	2.6	12	B0412	—
		M4	7.5	2.5	2.6	25	B0425	—
		M5	9.5	3	3.4	15	B0515	—
		M5	9.5	3	3.4	45	B0545	—
		M6	10.5	4	4	10	B0610	SB0610
		M6	10.5	4	4	12	B0612	SB0612
		M6	10.5	4	4	15	B0615	SB0615
		M6	10.5	4	4	16	B0616	SB0616
		M6	10.5	4	4	20	B0620	SB0620
		M6	10.5	4	4	22	B0622	—
		M8	14	5	5	10	B0810	—
		M8	14	5	5	15	B0815	SB0815
		M8	14	5	5	16	B0816	SB0816
		M8	14	5	5	18	B0818	SB0818
		M8	14	5	5	20	B0820	SB0820
		M8	14	5	5	25	B0825	—
六角穴付ボルト	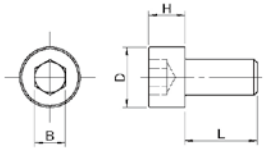	M3	5.5	2.5	3	10	C0310	SC0310
		M3	5.5	2.5	3	16	—	SC0316
		M3	5.5	2.5	3	20	—	SC0320
		M3	5.5	2.5	3	25	C0325	SC0325
		M4	7	3	4	30	C0430	SC0430
		M4	7	3	4	35	C0435	—
		M5	8.5	4	5	25	C0525	SC0525
		M6	10	5	6	10	C0610	SC0610
		M6	10	5	6	12	C0612	SC0612
		M6	10	5	6	15	C0615	SC0615
		M6	10	5	6	16	C0616	SC0616
		M6	10	5	6	20	C0620	SC0620
		M6	10	5	6	25	C0625	SC0625
		M6	10	5	6	30	C0630	SC0630
		M6	10	5	6	45	—	SC0645
		M6	10	5	6	60	C0660	SC0660
		M8	13	6	8	10	C0810	SC0810
		M8	13	6	8	12	—	SC0812
		M8	13	6	8	15	C0815	SC0815
		M8	13	6	8	16	C0816	—
		M8	13	6	8	20	C0820	SC0820
		M8	13	6	8	25	C0825	SC0825
		M8	13	6	8	28	C0828	—
		M8	13	6	8	40	C0840	SC0840
		M8	13	6	8	50	C0850	SC0850
		M8	13	6	8	70	—	SC0870
六角穴付皿ボルト	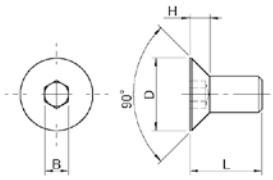	M3	6	2	1.7	5	D0305	—
		M3	6	2	1.7	8	D0308	SD0308
		M3	6	2	1.7	10	—	SD0310
		M4	8	2.5	2.3	6	D0406	SD0406
		M4	8	2.5	2.3	10	D0410	SD0410
		M4	8	2.5	2.3	12	D0412	SD0412
		M5	10	3	2.8	10	D0510	SD0510
		M5	10	3	2.8	12	D0512	SD0512
		M5	10	3	2.8	15	D0515	SD0515
		M6	12	4	3.3	10	D0610	SD0610
		M6	12	4	3.3	12	D0612	SD0612
		M6	12	4	3.3	15	D0615	SD0615
		M6	12	4	3.3	16	D0616	—
		M6	12	4	3.3	20	D0620	SD0620
		M6	12	4	3.3	25	D0625	SD0625
トラス小ネジ	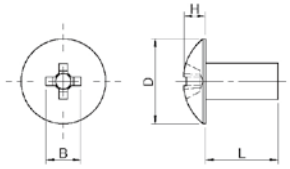	M4	9.4	4.3	2.5	6	E0406	SE0406
		M4	9.4	4.3	2.5	8	E0408	—
		M4	9.4	4.3	2.5	10	—	SE0410
		M5	11.8	5	3.1	20	E0520	—
		M6	14	6.3	3.7	10	E0610	SE0610
		M6	14	6.3	3.7	12	E0612	SE0612
		M6	14	6.3	3.7	14	E0614	—
		M6	14	6.3	3.7	16	E0616	SE0616
		M6	14	6.3	3.7	20	E0620	SE0620
3点セムスボルト	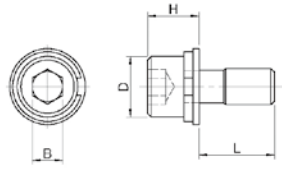	M4	7	3	5.8	8.2	—	SG0410
		M5	8.5	4	7.3	7.7	—	SG0510
		M5	8.5	4	7.3	9.7	—	SG0512
		M5	8.5	4	7.3	22.7	—	SG0525
		M6	10	5	8.5	9.5	—	SG0612
		M6	10	5	8.5	12.5	—	SG0615
		M6	10	5	8.5	13.5	—	SG0616
		M6	10	5	8.5	15.5	—	SG0618
		M6	10	5	8.5	17.5	—	SG0620
		M6	10	5	8.5	22.5	—	SG0625
皿頭タッピングネジ	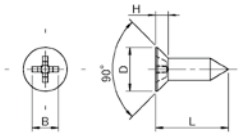	注M3	6	3.6	1.75	10	—	ST0310

注:Mはネジの呼び径です。メートルネジではありません。

制電樹脂パネル一覧

価格、納期等は別途お見積りいたします。弊社営業部にお問合せください。

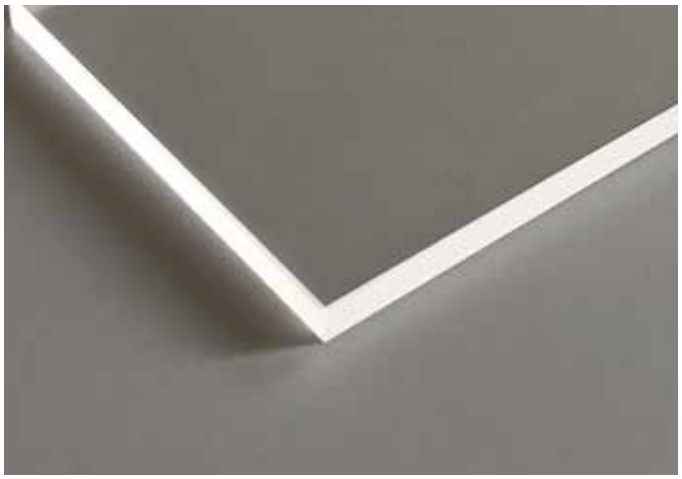

製品仕様	
材質	塩ビ(PVC)
製法	押出
サイズと厚さ(mm)	1200mm*2400mm (3mm/4mm/5mm)
品番	3mm:SFB3T48 4mm:SFB4T48 5mm:SFB5T48
色相	透明
グレード	一般用制電
表面抵抗率(Ω/□)	10^6 ～ 10^9
難燃性規格	UL94-V0
耐熱温度	65℃(板厚5mm)
衝撃強度	2.3KJ/m^2(板厚5mm)
価格	別途お見積り

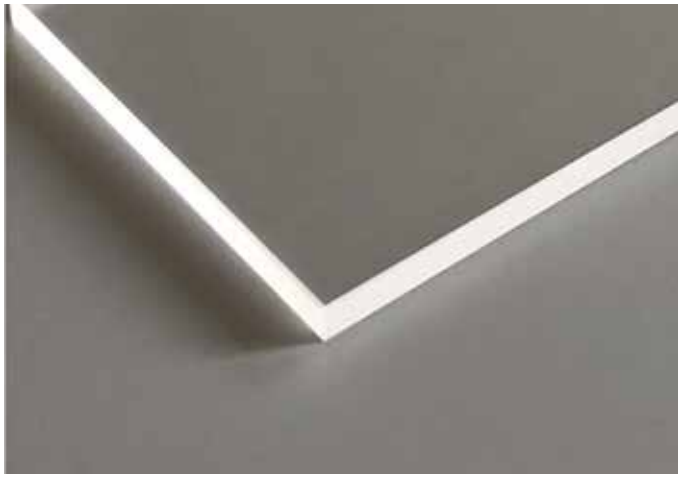

製品仕様	
材質	アクリル(PMMA)
製法	押出
サイズと厚さ(mm)	1200mm*2400mm (3mm/4mm/5mm)
品番	3mm:SFH3T48 4mm:SFH4T48 5mm:SFH5T48
色相	透明
グレード	一般用制電
表面抵抗率(Ω/□)	10^6 ～ 10^9
難燃性規格	UL94-HB
耐熱温度	95℃(板厚5mm)
衝撃強度	1.6KJ/m^2(板厚5mm)
価格	別途お見積り

製品仕様	
材質	ポリカーボネート(PC)
製法	押出
サイズと厚さ(mm)	1200mm*2400mm (3mm/4mm/5mm)
品番	3mm:SFF3T48 4mm:SFF4T48 5mm:SFF5T48
色相	透明
グレード	一般用制電
表面抵抗率(Ω/□)	10^6 ～ 10^9
難燃性規格	UL94-V2
耐熱温度	127℃(板厚5mm)
衝撃強度	13KJ/m^2(板厚5mm)
価格	別途お見積り

※特性値は試験片厚さ5mmの実測値であって保証値ではありません。

ALUMI FRAME 20

溝部寸法(共通仕様)

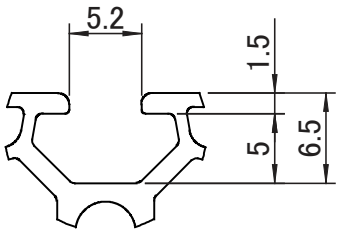

溝部詳細

ご注文コードについて

F22-1000-K×本数
① ② ③

フレーム製品価格の算出方法(P15参照)

ご指定長さ	製品価格
L＜300mmの場合	m価格×0.3
L＝＞300mmの場合	m価格×指定長さ(mm)

①型式(Model)

②ご指定切断長さ:mm表示(0.5mmまでご指定可能)
最小50mm ～最大4000mm

③加工付き記号:無し=切断のみ　長さ公差±0.5mm

K=加工付き　加工内容はP.15の
アルミフレーム加工一覧表をご覧ください。

端面タップ加工
J2F用ザグリ加工
Tレンチ用キリ穴加工
ボルト用キリ穴+ザグリ加工
その他

} 加工寸法及び位置については別途図面にてご指定ください。

サイトマップ Site MAP

1.System20パーツ掲載ページ　ナット　P.22
ブラケット　P.24
アクセサリー　P.26
キャップ　P.29

2.アルミフレーム加工一覧表　P.15

3.ボルト&ナット一覧表　P.16

4.たわみ量計算法&早見表　P.72

5.接続金具別許容荷重一覧表　P.74

6.専用ナットの使用方法　P.75

7.専用接続金具の使用方法　P.77

※フレーム配送時のご注意
混載便の場合は最長4mまで配達が可能です。それ以上の長さの場合は運送方法についてお打合せが必要になります。(別途送料がかかります)

型式(Model):F22

20

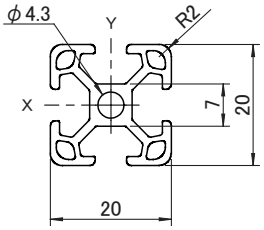

製 品 仕 様

■材質		A6005CSS-T5（A6N01SS-T5）
■表面処理		アルマイト9μ以上 封孔処理
■色		梨地シルバー
■定尺寸法	L[mm]	5750
■断面積	S[cm²]	1.38
■断面2次モーメント	Ix[cm⁴]	0.52
	Iy[cm⁴]	0.52
■m質量	W[kg]	0.37

型式(Model):F22S

20

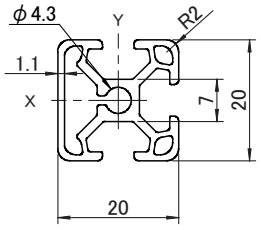

製 品 仕 様

■材質		A6005CSS-T5（A6N01SS-T5）
■表面処理		アルマイト9μ以上 封孔処理
■色		梨地シルバー
■定尺寸法	L[mm]	5750
■断面積	S[cm²]	1.41
■断面2次モーメント	Ix[cm⁴]	0.55
	Iy[cm⁴]	0.57
■m質量	W[kg]	0.38

型式(Model):F24

20

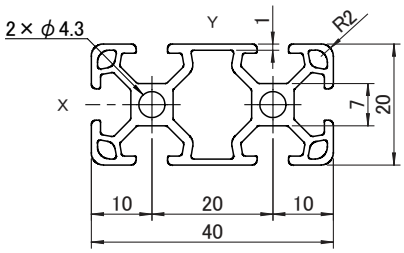

製 品 仕 様

■材質		A6005CSS-T5（A6N01SS-T5）
■表面処理		アルマイト9μ以上 封孔処理
■色		梨地シルバー
■定尺寸法	L[mm]	5750
■断面積	S[cm²]	2.43
■断面2次モーメント	Ix[cm⁴]	0.97
	Iy[cm⁴]	3.81
■m質量	W[kg]	0.66

型式(Model):F24S

20

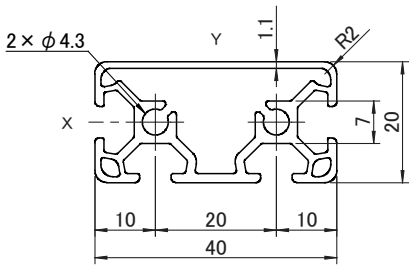

製 品 仕 様

■材質		A6005CSS-T5（A6N01SS-T5）
■表面処理		アルマイト9μ以上 封孔処理
■色		梨地シルバー
■定尺寸法	L[mm]	5750
■断面積	S[cm²]	2.32
■断面2次モーメント	Ix[cm⁴]	1.04
	Iy[cm⁴]	3.87
■m質量	W[kg]	0.63

型式(Model):F28

20

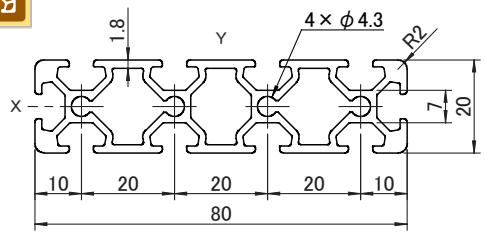

製 品 仕 様

■材質		A6005CSS-T5（A6N01SS-T5）
■表面処理		アルマイト9μ以上 封孔処理
■色		梨地シルバー
■定尺寸法	L[mm]	5750
■断面積	S[cm²]	5.17
■断面2次モーメント	Ix[cm⁴]	2.39
	Iy[cm⁴]	32.4
■m質量	W[kg]	1.4

製品価格は
こちらから

型式(Model):F244

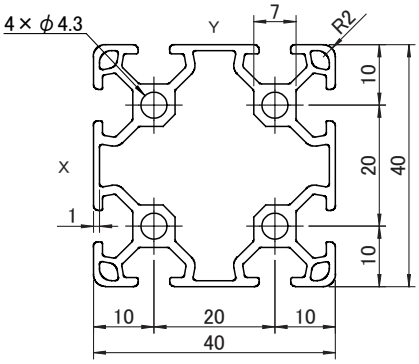

製品仕様

■材質		A6005CSS-T5（A6N01SS-T5）
■表面処理		アルマイト9μ以上 封孔処理
■色		梨地シルバー
■定尺寸法	L[mm]	5750
■断面積	S[cm^2]	3.75
■断面2次モーメント	Ix[cm^4]	6.69
	Iy[cm^4]	6.69
■m質量	W[kg]	1.01

型式(Model):F2C

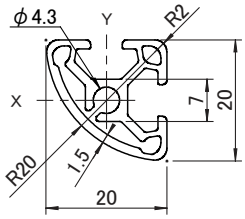

製品仕様

■材質		A6005CSS-T5（A6N01SS-T5）
■表面処理		アルマイト9μ以上 封孔処理
■色		梨地シルバー
■定尺寸法	L[mm]	5750
■断面積	S[cm^2]	1.30
■断面2次モーメント	Ix[cm^4]	0.43
	Iy[cm^4]	0.43
■m質量	W[kg]	0.35

型式(Model):F2L

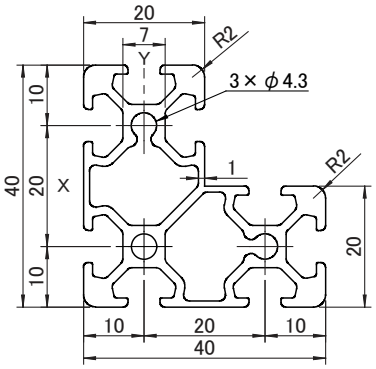

製品仕様

■材質		A6005CSS-T5（A6N01SS-T5）
■表面処理		アルマイト9μ以上 封孔処理
■色		梨地シルバー
■定尺寸法	L[mm]	5750
■断面積	S[cm^2]	3.99
■断面2次モーメント	Ix[cm^4]	6.10
	Iy[cm^4]	6.10
■m質量	W[kg]	1.08

型式(Model):J2N4/J2N5

20

四角ナット

フレームの組立、及び取付部品の固定用ナットです。四角ナットホルダー J2NRと一緒にご使用ください。

製品仕様		適用部品例
■材質	スチール	■System20フレーム共通
■表面処理	三価ユニクロメッキ	■J2NE、J2NR
■色	シルバー	
■単位質量	1g	

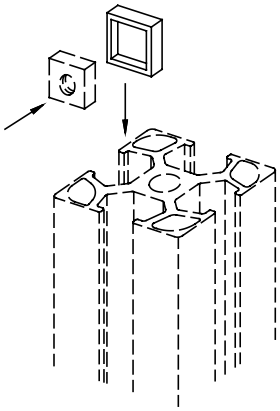

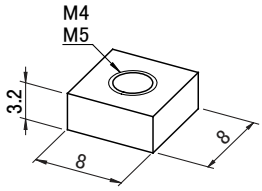

ネジ径はM4とM5の2種類があります

型式(Model):J2M4S/J2M5S

20

専用ナット

溝のどの位置からも挿入が可能のため、組立後でも追加で使用できます。専用のナットホルダーJ2NHを併用することでナットの落下防止ができます。

製品仕様		適用部品例
■材質	スチール	■System20フレーム共通
■表面処理	三価ユニクロメッキ	■J2NH
■色	シルバー	
■単位質量	1g	

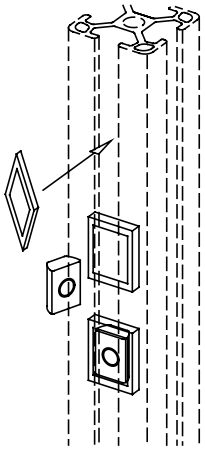

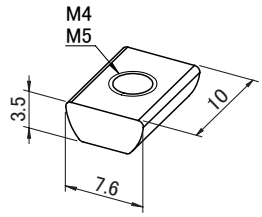

ネジ径はM4とM5の2種類があります

型式(Model):J2NE

20

四角ナットホルダー

ナットの滑り止め。ナットの滑落を防ぎ容易に位置決めが出来ます。J2N4、J2N5用。

製品仕様		適用部品例
■材質	エラストマー	■System20フレーム共通
■色	ライトグレー	■J2N4、J2N5

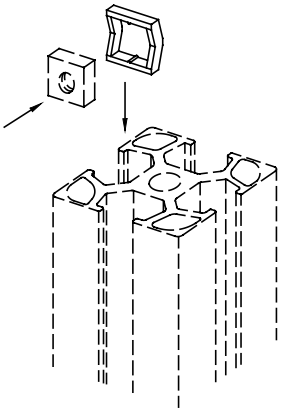

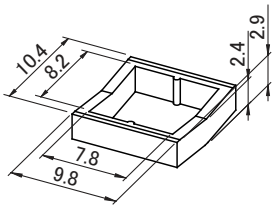

型式(Model):J2NR

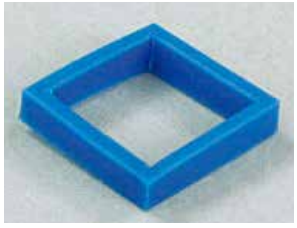

20

四角ナットホルダー

ナットの滑り止め。ナットの滑落を防ぎ容易に位置決めが出来ます。J2N4、J2N5用。

製品仕様		適用部品例
■材質	エラストマー	■System20フレーム共通
■色	ブルー	■J2N4、J2N5

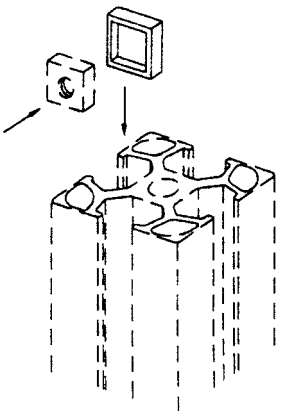

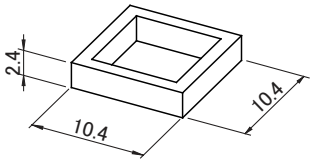

製品価格は
こちらから

型式(Model):J2NH

20

専用ナットホルダー

ナットの滑り止め。ナットの滑落を防ぎ容易に位置決めが出来ます。溝の途中から挿入できます。J2M4S、J2M5S用。

製品仕様		適用部品例
■材質	エラストマー	■System20フレーム共通
■色	白色	■J2M4S、J2M5S

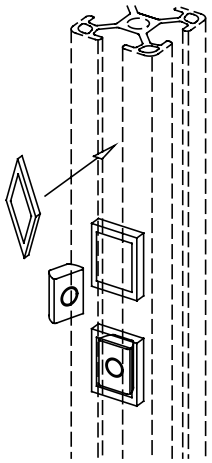

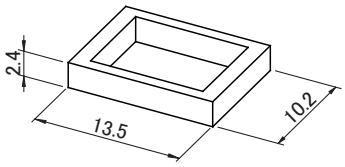

型式(Model):J2S

20

セット金具

基本的な接続方式です。フレーム端面にタップ加工、接合位置にキリ穴加工が必要です。位置ズレがなく組立治具が不要です。

製品仕様		適用部品例
■材質	スチール(クリップ) ボルト M5×12	■System20フレーム共通 ■端面タップ:M5深12(KM512)
■表面処理	三価ユニクロメッキ	■キリ穴:φ4.3(KH43)
■色	シルバー	
■単位質量	4g	

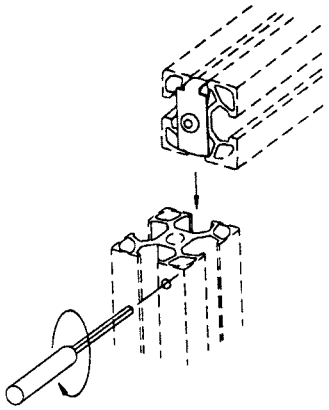

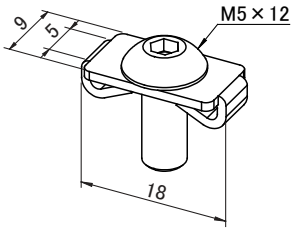

型式(Model):J2F

20

フレックス金具

組立後に接続位置を移動できますので現合の場合に便利です。双方向取付も可能です。

製品仕様		適用部品例
■材質	ダイキャスト(本体) ボルト M4×15 ナット J2N4	■System20フレーム共通 ■ザグリ:φ12深8.5(KZ12)
■表面処理	三価ユニクロメッキ	
■色	シルバー	
■単位質量	7g	

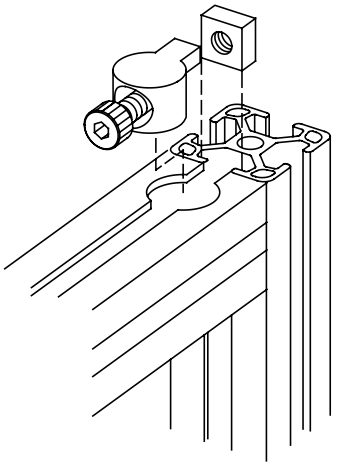

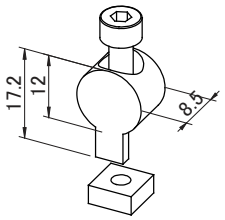

型式(Model):J2AR

20

アングルブラケット

フレーム接合の強度アップにご使用ください。

製品仕様	
■材質	A6063SS-T5
■単位質量	4.5g
■厚さ	3mm

適用部品例
■System20フレーム共通
■使用ボルト:六角穴付きボタンボルトM4×8(B0408)
■ナット:J2M4S、J2N4
■ナットホルダー:J2NH、J2NE、J2NR

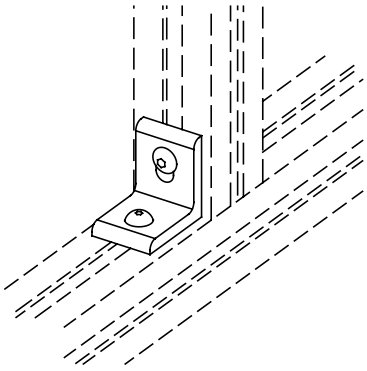

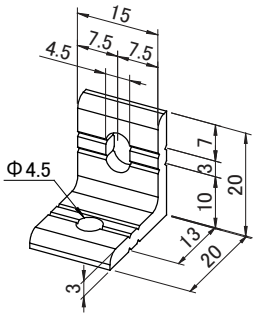

型式(Model):J2ARW

20

アングルブラケット

フレーム接合の強度アップにご使用ください。

製品仕様	
■材質	A6063SS-T5
■単位質量	7g
■厚さ	3mm

適用部品例
■System20フレーム共通
■使用ボルト:六角穴付きボタンボルトM4×8(B0408)
■ナット:J2M4S、J2N4
■ナットホルダー:J2NH、J2NE、J2NR

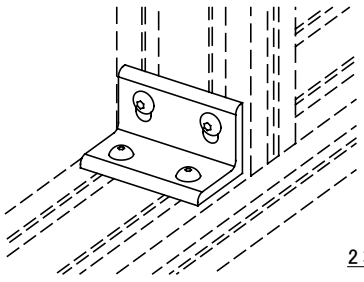

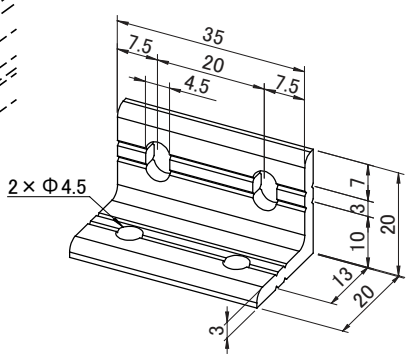

型式(Model):J2DRD

20

アングルブラケット

フレーム接合部の強度アップにご使用下さい。センターに突起がありますので取付が簡単で廻り止めとなります。

製品仕様	
■材質	アルミダイキャスト
■単位質量	16g
■厚さ	5mm

適用部品例
■System20フレーム共通
■使用ボルト:六角穴付ボタンボルトM4×10(B0410)
■ナット:J2M4S、J2N4
■ナットホルダー:J2NH、J2NE、J2NR

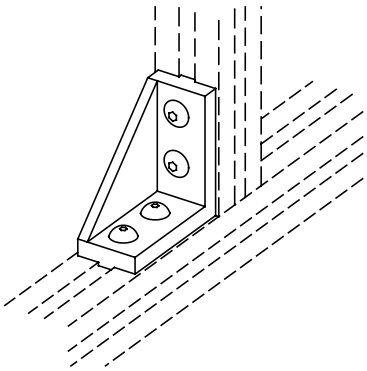

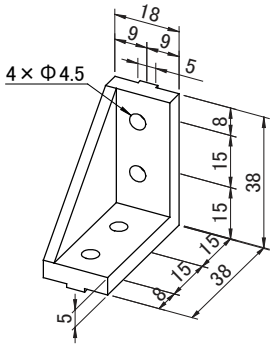

型式(Model):J2DRD#01

20

アングルブラケット(片側突起無し)

フレーム接続用ブラケット。
片側の突起が無いので、平らな面への取り付けが可能です。

製品仕様	
■材質	アルミダイキャスト
■単位質量	16ｇ
■厚さ	5mm

適用部品例
■System20フレーム共通
■使用ボルト:六角穴付ボタンボルトM4×10(B0410)
■ナット:J2M4S、J2N4
■ナットホルダー:J2NH、J2NE、J2NR

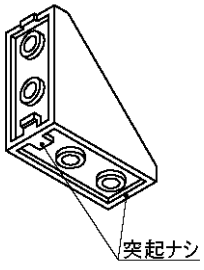

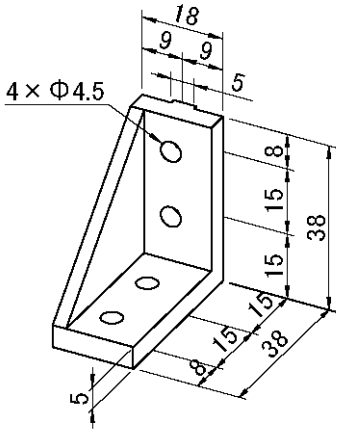

製品価格は
こちらから

型式(Model):J2DRD#02

20

アングルブラケット(片側突起無し)

フレーム接続用ブラケット。
片側の突起が無いので、平らな面への取り付けが可能です。

製品仕様		適用部品例
■材質	アルミダイキャスト	■System20フレーム共通
■単位質量	16ｇ	■使用ボルト:六角穴付ボタンボルトM4×10(B0410)
■厚さ	5mm	■ナット:J2M4S、J2N4
		■ナットホルダー:J2NH、J2NE、J2NR

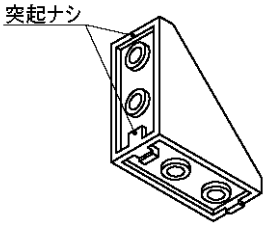

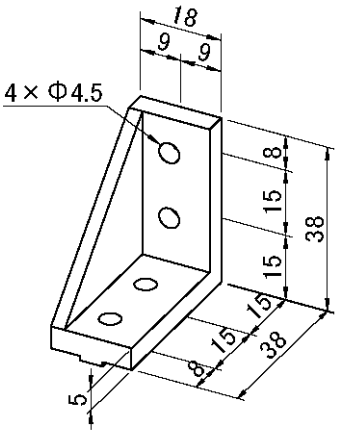

型式(Model):J2AP

20

アジャストブロック

パネル固定用。溝に入れて回してセットします。T=3mm、5mm
M5ナット付

製品仕様		適用部品例
■材質	強化プラスチック	■System20フレーム共通
■色	白色	
■許容荷重	5kgf	
■単位質量	3g	

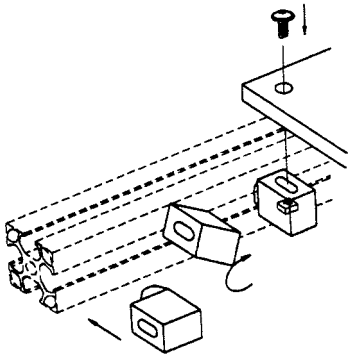

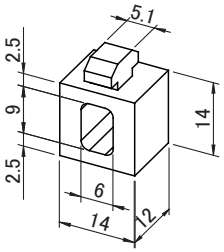

型式(Model):J2AP4

20

アジャストブロック

パネル固定用。溝に入れて回してセットします。T=3mm、5mm
M4ナット付

製品仕様		適用部品例
■材質	強化プラスチック	■System20フレーム共通
■色	白色	
■許容荷重	5kgf	
■単位質量	3g	

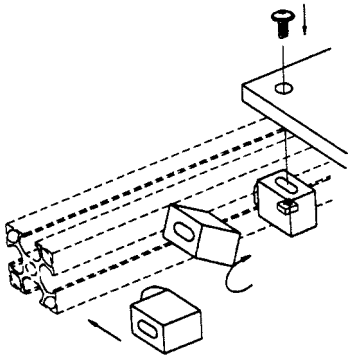

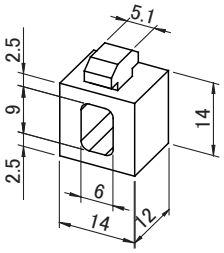

型式(Model):J2MPE

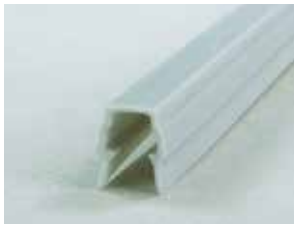

20

溝カバー

フレームの溝をカバーします。防塵用、全ての20系フレームにご使用できます。また、図のようにパネル板のガタ止めとしてご利用できます。

製品仕様		適用部品例
■材質	ポリエチレン	■System20フレーム共通
■色	ライトグレー	
■定尺	2.5m	

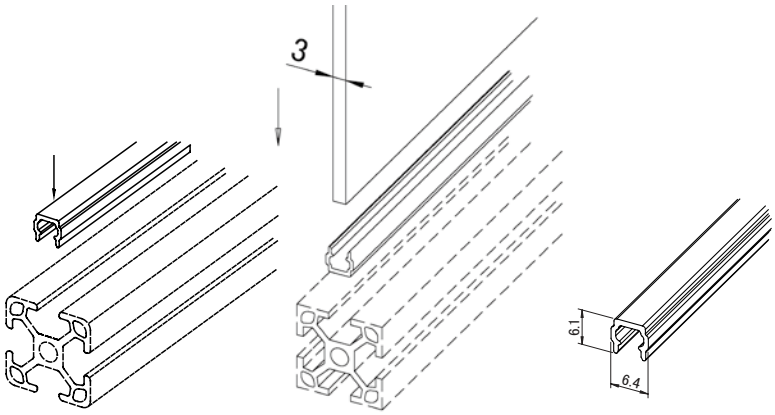

型式(Model):J2HS

20

ヒンジ

扉用ヒンジ

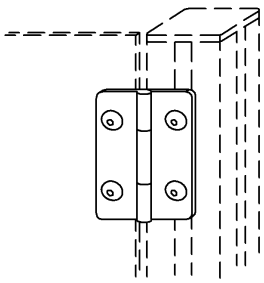

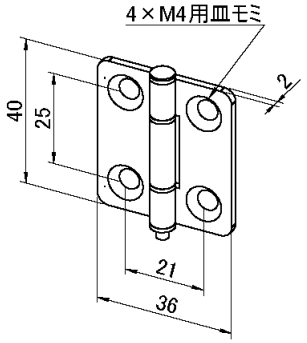

製品仕様		適用部品例	
■材質	スチール	■System20フレーム共通	■推奨ボルト
■表面処理	三価ユニクロメッキ	■J2N4、J2M4S	■六角穴付皿ボルト M4
■色	シルバー	■J2NE、J2NR、J2NH	■首下寸法
■許容荷重	4kgf(2ヶ使用時)		■パネル側=パネル厚+6mm以上
■単位質量	30g		■フレーム側=8mm

製品価格は
こちらから

型式(Model):J2HR/J2HL

抜差蝶番

ドア及び蓋用のヒンジ。
フレーム同士も接続可能。
右開き用　J2HR
左開き用　J2HL

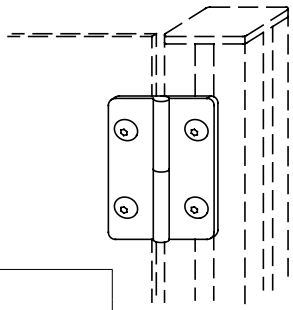

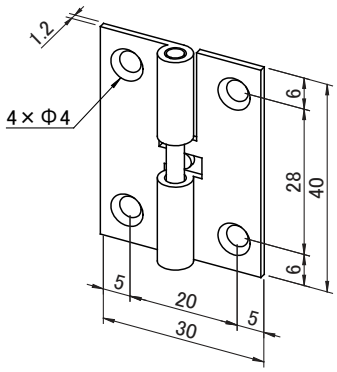

製品仕様		適用部品例
■材質	スチール	■System20フレーム共通
■表面処理	三価ユニクロメッキ	■J2N4
■色	シルバー	■J2M4S
■許容荷重	4kgf(2ヶ使用時)	■J2NE、J2NR、J2NH
■単位質量	15g	
■厚さ	1.2mm	

■推奨ボルト
六角穴付ボタンボルト　M4
■首下寸法
パネル側=パネル厚+8mm以上
フレーム側=6mm

型式(Model):J2LF

レベリングフット

架台及び作業台等の水平出し用。

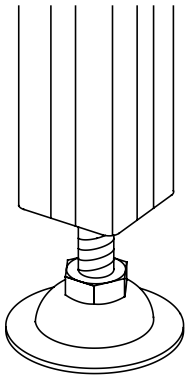

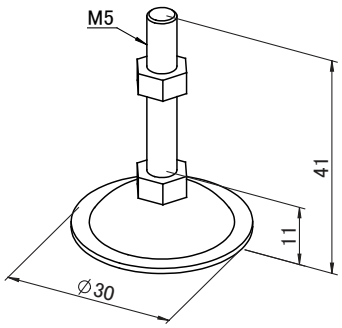

製品仕様		適用部品例
■材質	スチール	■System20フレーム共通
■表面処理	三価ユニクロメッキ	■フレーム端面タップ=
■色	シルバー	M5タップ深30(KM530)
■許容荷重	150kgf	
■単位質量	15g	

型式(Model):J2LF8

レベリングフット

架台及び作業台等の水平出し用。

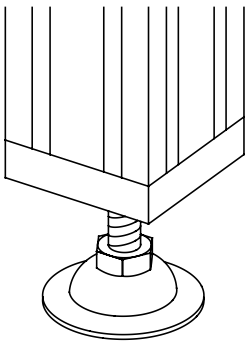

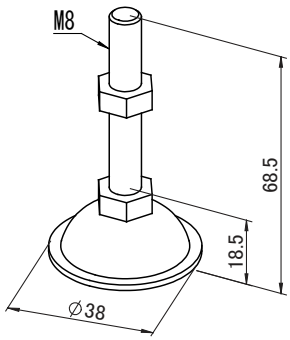

製品仕様		適用部品例
■材質	スチール	■System20フレーム共通
■表面処理	三価ユニクロメッキ	■J2B4、J2B44
■色	シルバー	
■許容荷重	390kgf	
■単位質量	55g	

型式(Model):J2B4

スチールフットブラケット

ジャッキボルトやアイボルト用。
フレーム端面に取付けてご使用下さい。

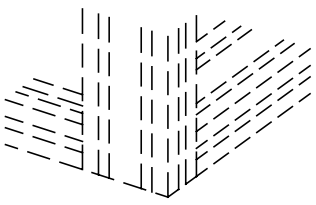

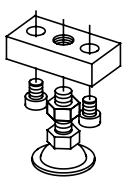

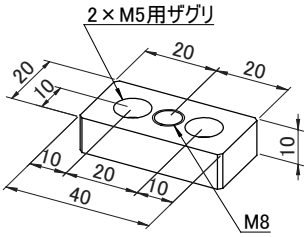

製品仕様		適用部品例
■材質	スチール	■F24、F24S、F24W
■表面処理	ユニクロ	■フレーム端面タップ:
■色	シルバー	M5タップ深12(KM512)
■単位質量	43g	■レベリングフット:J2LF8
		■推奨ボルト:C0515

型式(Model):J2B44

スチールフットブラケット

ジャッキボルトやアイボルト用。フレーム端面に取付けてご使用下さい。

製品仕様	
■材質	スチール
■表面処理	ユニクロ
■色	シルバー
■単位質量	80g

適用部品例
■F244、F244S、F244W
■フレーム端面タップ: M5タップ深12(KM512)
■レベリングフット:J2LF8
■推奨ボルト:C0515

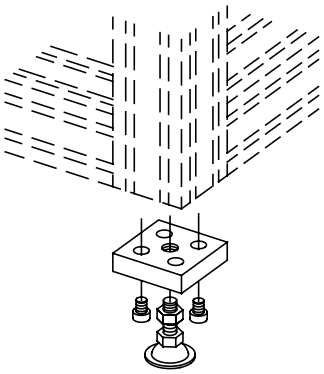

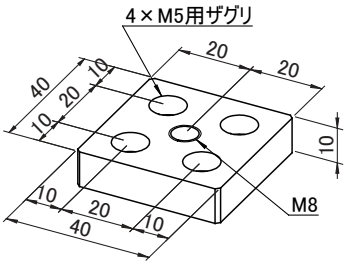

型式(Model):J2PCN

プレートクランプ

パネル取付用アタッチメント t=3mmのアクリルパネル等を加工無しで簡単に隙間無く取付が出来ます。

製品仕様	
■材質	硬質塩ビ
■色	ライトグレー
■定尺	2m

適用部品例
■System20フレーム共通

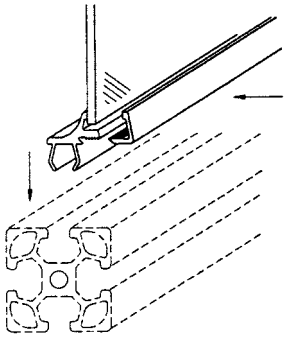

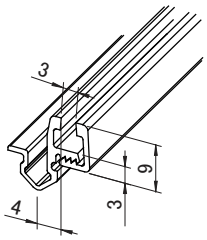

製品価格は
こちらから

型式(Model):J2C2

20

端面キャップ

フレーム端面の保護カバー。
エッジによる怪我を防止します。

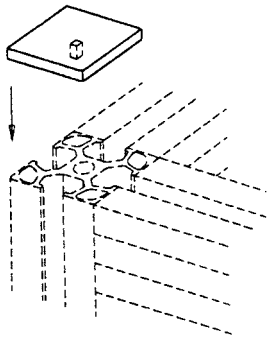

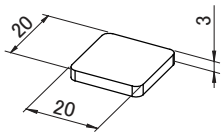

製品仕様		適用部品例
■材質	強化プラスチック	■F22、F22S、F22W
■色	黒色	
■厚さ	3mm	

型式(Model):J2C4

20

端面キャップ

フレーム端面の保護カバー。
エッジによる怪我を防止します。

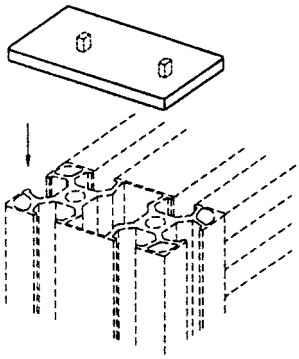

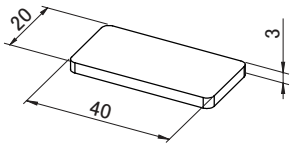

製品仕様		適用部品例
■材質	強化プラスチック	■F24、F24S、F24W
■色	黒色	
■厚さ	3mm	

型式(Model):J2C44

20

端面キャップ

フレーム端面の保護カバー。
エッジによる怪我を防止します。

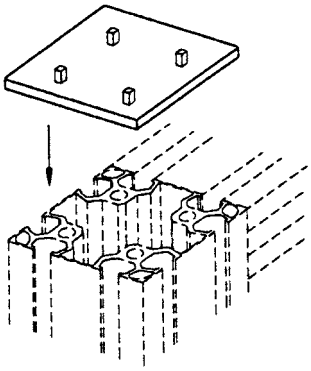

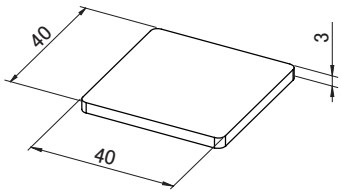

製品仕様		適用部品例
■材質	強化プラスチック	■F244、F244S、F244W
■色	黒色	
■厚さ	3mm	

型式(Model):J2C8

20

端面キャップ

フレーム端面の保護カバー。
エッジによる怪我を防止します。

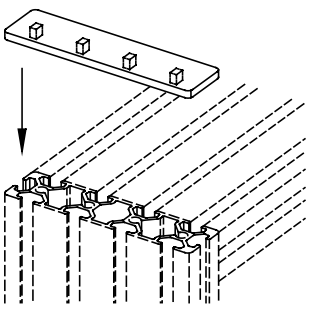

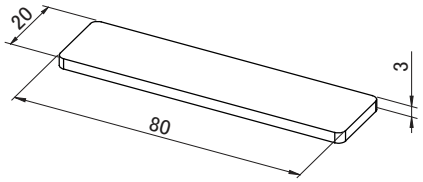

製品仕様		適用部品例
■材質	強化プラスチック	■F28
■色	黒色	
■厚さ	3mm	

型式(Model):J2C

20

端面キャップ

フレーム端面の保護カバー。
エッジによる怪我を防止します。

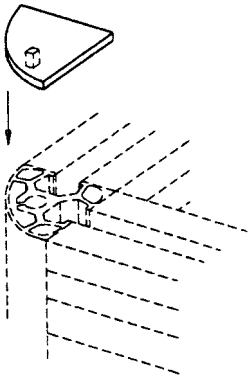

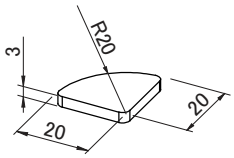

製品仕様		適用部品例
■材質	強化プラスチック	■F2C
■色	黒色	
■厚さ	3mm	

ALUMI FRAME 30

溝部寸法(共通仕様)

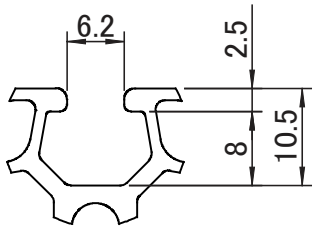

溝部詳細

ご注文コードについて

F33-1000-K×本数
① ② ③

フレーム製品価格の算出方法(P15参照)

ご指定長さ	製品価格
L＜300mmの場合	m価格×0.3
L＝＞300mmの場合	m価格×指定長さ(mm)

①型式(Model)

②ご指定切断長さ:mm表示(0.5mmまでご指定可能)
最小50mm ～最大4000mm

③加工付き記号:無し=切断のみ　長さ公差±0.5mm

K=加工付き　加工内容はP.15の
アルミフレーム加工一覧表をご覧ください。

端面タップ加工
J3F用ザグリ加工
Tレンチ用キリ穴加工
ボルト用キリ穴+ザグリ加工
その他

} 加工寸法及び位置については別途図面にてご指定ください。

サイトマップ Site MAP

1.System30パーツ掲載ページ
ナット P.36
ブラケット P.39
アクセサリー P.45
キャップ P.50

2.アルミフレーム加工一覧表 P.15

3.ボルト&ナット一覧表 P.16

4.たわみ量計算法&早見表 P.72

5.接続金具別許容荷重一覧表 P.74

6.専用ナットの使用方法 P.75

7.専用接続金具の使用方法 P.77

※フレーム配送時のご注意
混載便の場合は最長4mまで配達が可能です。それ以上の長さの場合は運送方法についてお打合せが必要になります。(別途送料がかかります)

型式(Model):F33

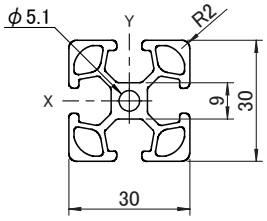

製 品 仕 様

■材質		A6005CSS-T5 (A6N01SS-T5)
■表面処理		アルマイト9μ以上 封孔処理
■色		梨地シルバー
■定尺寸法	L[mm]	5750
■断面積	S[cm^2]	3.16
■断面2次モーメント	Ix[cm^4]	2.86
	Iy[cm^4]	2.86
■m質量	W[kg]	0.85

型式(Model):F33K

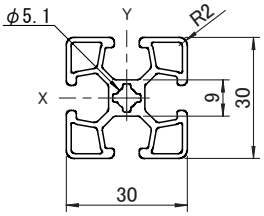

製 品 仕 様

■材質		A6005CSS-T5 (A6N01SS-T5)
■表面処理		アルマイト9μ以上 封孔処理
■色		梨地シルバー
■定尺寸法	L[mm]	5750
■断面積	S[cm^2]	2.73
■断面2次モーメント	Ix[cm^4]	2.34
	Iy[cm^4]	2.34
■m質量	W[kg]	0.74

型式(Model):F33P

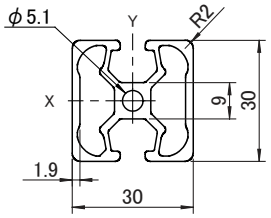

製 品 仕 様

■材質		A6005CSS-T5 (A6N01SS-T5)
■表面処理		アルマイト9μ以上 封孔処理
■色		梨地シルバー
■定尺寸法	L[mm]	5750
■断面積	S[cm^2]	3.12
■断面2次モーメント	Ix[cm^4]	2.79
	Iy[cm^4]	3.01
■m質量	W[kg]	0.85

型式(Model):F33S

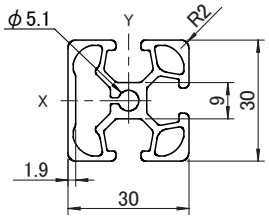

製 品 仕 様

■材質		A6005CSS-T5 (A6N01SS-T5)
■表面処理		アルマイト9μ以上 封孔処理
■色		梨地シルバー
■定尺寸法	L[mm]	5750
■断面積	S[cm^2]	3.12
■断面2次モーメント	Ix[cm^4]	2.84
	Iy[cm^4]	2.95
■m質量	W[kg]	0.84

型式(Model):F33W

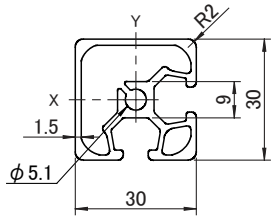

製 品 仕 様

■材質		A6005CSS-T5 (A6N01SS-T5)
■表面処理		アルマイト9μ以上 封孔処理
■色		梨地シルバー
■定尺寸法	L[mm]	5750
■断面積	S[cm^2]	2.87
■断面2次モーメント	Ix[cm^4]	2.77
	Iy[cm^4]	2.77
■m質量	W[kg]	0.78

製品価格は
こちらから

型式(Model):F36

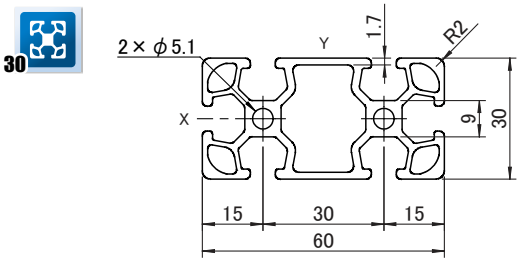

製 品 仕 様

■材質		A6005CSS-T5 (A6N01SS-T5)
■表面処理		アルマイト9μ以上 封孔処理
■色		梨地シルバー
■定尺寸法	L[mm]	5750
■断面積	S[cm²]	5.49
■断面2次モーメント	Ix[cm⁴]	5.31
	Iy[cm⁴]	20.01
■m質量	W[kg]	1.48

型式(Model):F36K

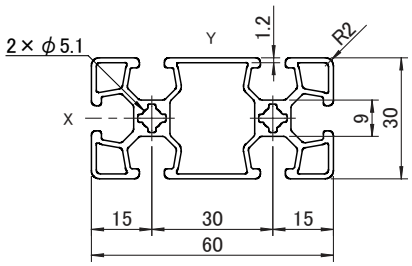

製 品 仕 様

■材質		A6005CSS-T5 (A6N01SS-T5)
■表面処理		アルマイト9μ以上 封孔処理
■色		梨地シルバー
■定尺寸法	L[mm]	5750
■断面積	S[cm²]	4.44
■断面2次モーメント	Ix[cm⁴]	4.16
	Iy[cm⁴]	16.76
■m質量	W[kg]	1.20

型式(Model):F36S

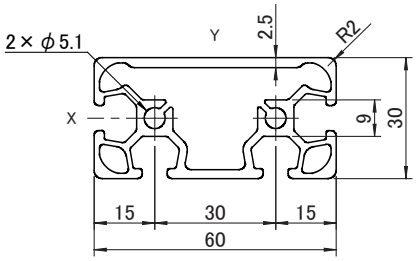

製 品 仕 様

■材質		A6005CSS-T5 (A6N01SS-T5)
■表面処理		アルマイト9μ以上 封孔処理
■色		梨地シルバー
■定尺寸法	L[mm]	5750
■断面積	S[cm²]	5.40
■断面2次モーメント	Ix[cm⁴]	5.86
	Iy[cm⁴]	19.92
■m質量	W[kg]	1.46

型式(Model):F36M

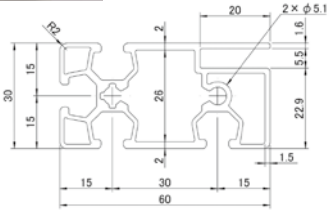

製 品 仕 様

■材質		A6063SS-T5
■表面処理		アルマイト9μ以上 封孔処理
■色		梨地シルバー
■定尺寸法	L[mm]	5750
■断面積	S[cm²]	4.58
■断面2次モーメント	Ix[cm⁴]	4.8
	Iy[cm⁴]	16.3
■m質量	W[kg]	1.24

窓枠用の専用フレーム(外枠用)です。
3tの板をJ3PNOを使用して固定できます。

型式(Model):F39

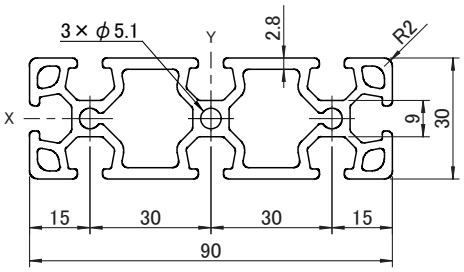

製 品 仕 様

■材質		A6005CSS-T5 (A6N01SS-T5)
■表面処理		アルマイト9μ以上 封孔処理
■色		梨地シルバー
■定尺寸法	L[mm]	5750
■断面積	S[cm²]	9.17
■断面2次モーメント	Ix[cm⁴]	9.55
	Iy[cm⁴]	72.1
■m質量	W[kg]	2.48

型式(Model):F312

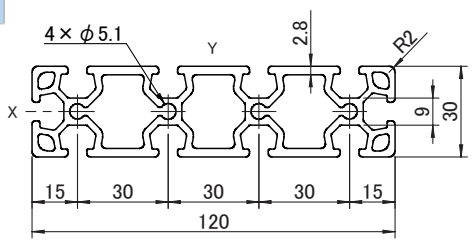

製 品 仕 様

■材質		A6005CSS-T5 (A6N01SS-T5)
■表面処理		アルマイト9μ以上 封孔処理
■色		梨地シルバー
■定尺寸法	L[mm]	5750
■断面積	S[cm^2]	11.87
■断面2次モーメント	Ix[cm^4]	12.68
	Iy[cm^4]	162.6
■m質量	W[kg]	3.20

型式(Model):F366

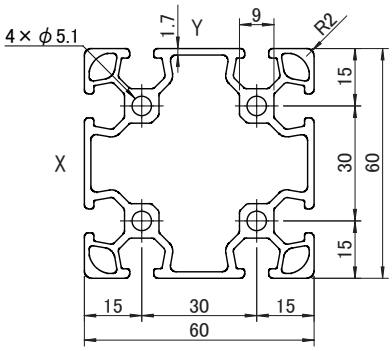

製 品 仕 様

■材質		A6005CSS-T5 (A6N01SS-T5)
■表面処理		アルマイト9μ以上 封孔処理
■色		梨地シルバー
■定尺寸法	L[mm]	5750
■断面積	S[cm^2]	8.34
■断面2次モーメント	Ix[cm^4]	34.82
	Iy[cm^4]	34.82
■m質量	W[kg]	2.25

型式(Model):F366K

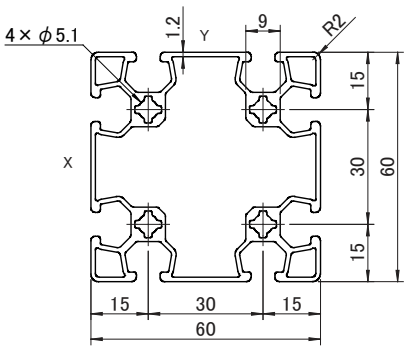

製 品 仕 様

■材質		A6005CSS-T5 (A6N01SS-T5)
■表面処理		アルマイト9μ以上 封孔処理
■色		梨地シルバー
■定尺寸法	L[mm]	5750
■断面積	S[cm^2]	6.54
■断面2次モーメント	Ix[cm^4]	27.62
	Iy[cm^4]	27.62
■m質量	W[kg]	1.76

型式(Model):F366S

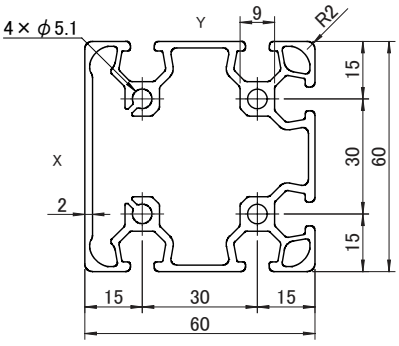

製 品 仕 様

■材質		A6005CSS-T5 (A6N01SS-T5)
■表面処理		アルマイト9μ以上 封孔処理
■色		梨地シルバー
■定尺寸法	L[mm]	5750
■断面積	S[cm^2]	7.96
■断面2次モーメント	Ix[cm^4]	34.40
	Iy[cm^4]	33.62
■m質量	W[kg]	2.15

型式(Model):F366W

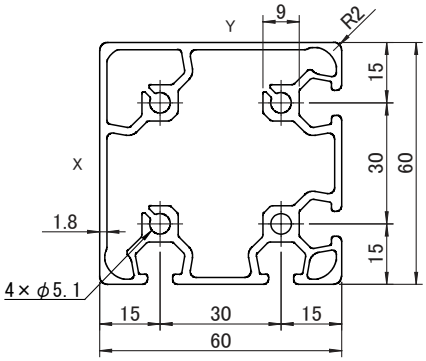

製 品 仕 様

■材質		A6005CSS-T5 (A6N01SS-T5)
■表面処理		アルマイト9μ以上 封孔処理
■色		梨地シルバー
■定尺寸法	L[mm]	5750
■断面積	S[cm^2]	7.81
■断面2次モーメント	Ix[cm^4]	33.51
	Iy[cm^4]	33.51
■m質量	W[kg]	2.11

製品価格は
こちらから

型式(Model):F369

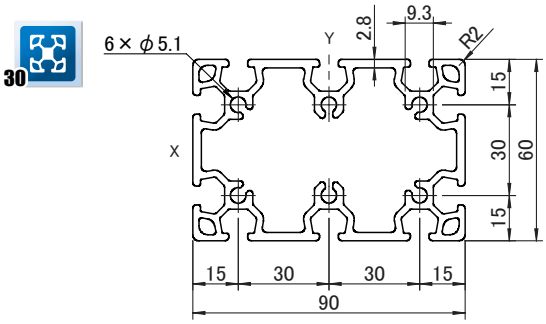

製 品 仕 様

■材質		A6005CSS-T5 (A6N01SS-T5)
■表面処理		アルマイト9μ以上 封孔処理
■色		梨地シルバー
■定尺寸法	L[mm]	5750
■断面積	S[cm²]	12.35
■断面2次モーメント	Ix[cm⁴]	56.08
	Iy[cm⁴]	110.83
■m質量	W[kg]	3.33

型式(Model):F3612

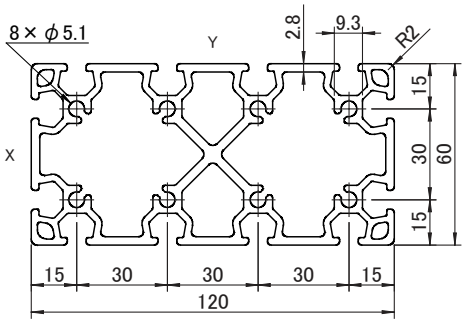

製 品 仕 様

■材質		A6005CSS-T5 (A6N01SS-T5)
■表面処理		アルマイト9μ以上 封孔処理
■色		梨地シルバー
■定尺寸法	L[mm]	5750
■断面積	S[cm²]	17.47
■断面2次モーメント	Ix[cm⁴]	74.89
	Iy[cm⁴]	239.95
■m質量	W[kg]	4.71

型式(Model):F35MNS

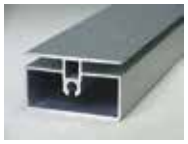

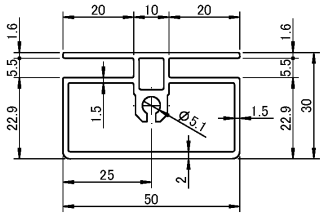

製 品 仕 様

■材質		A6063SS-T5
■表面処理		アルマイト9μ以上 封孔処理
■色		梨地シルバー
■定尺寸法	L[mm]	5750
■断面積	S[cm2]	3.77
■断面2次モーメント	Ix[cm4]	4.35
	Iy[cm4]	8.71
■m質量	W[kg]	1.02

窓枠用の専用フレーム(中桟用)です。
3tの板をJ3PN0を使用して固定できます。

型式(Model):FN33KY

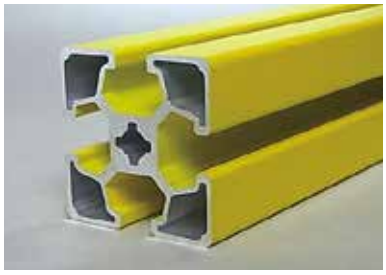

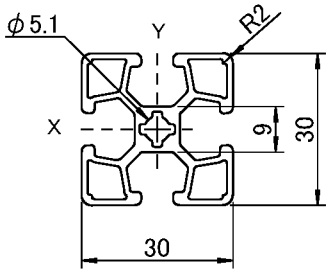

製 品 仕 様

■材質		A6063SS-T5
■表面処理		焼付塗装
■色		黄色
■定尺寸法	L[mm]	5750
■断面積	S[cm²]	2.73
■断面2次モーメント	Ix[cm⁴]	2.36
	Iy[cm⁴]	2.36
■m質量	W[kg]	0.74

型式(Model):J3N4/J3N5/J3N6

30

四角ナット

フレームの組立、及び取付部品の固定用ナットです。四角ナットホルダー J3NEと一緒にご使用下さい。

製品仕様		適用部品例
■材質	スチール	■System30フレーム共通
■表面処理	三価ユニクロメッキ	■J3NE
■色	シルバー	■J3NPH
■単位質量	3g	

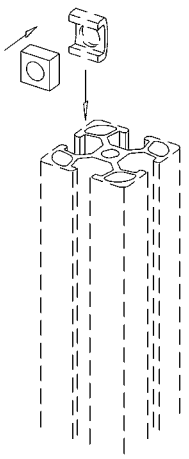

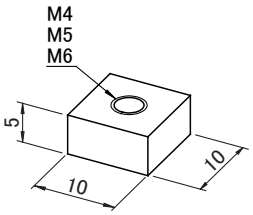

ネジ径はM4、M5、M6の3種類があります

型式(Model):J3N6U

30

四角ナット

フレームの組立、及び取付部品の固定用ナットです。四角ナットホルダー J3NEと一緒にご使用下さい。

製品仕様		適用部品例
■材質	ステンレス	■System30フレーム共通
■色	シルバー	■J3NE
■単位質量	3g	■J3NPH

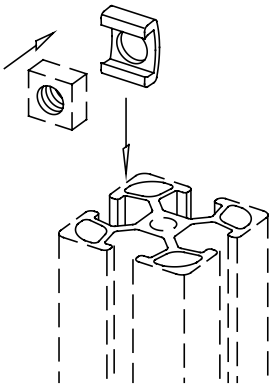

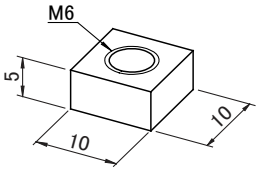

型式(Model):J3M4F/J3M5F/J3M6F

30

専用ナット

溝のどの位置からも挿入が可能のため、組立後でも追加で使用できます。専用のナットホルダー J3NHを併用することでナットの落下防止ができます。

製品仕様		適用部品例
■材質	スチール	■System30フレーム共通
■表面処理	三価ユニクロメッキ	■J3NH
■色	シルバー	
■単位質量	4g	

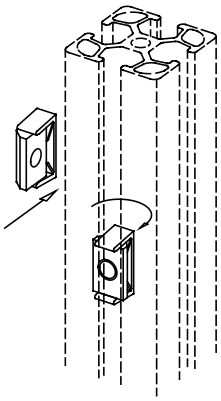

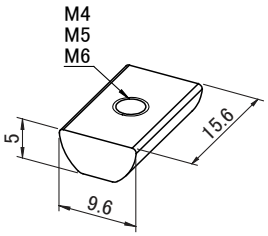

ネジ径はM4、M5、M6の3種類があります

型式(Model):J3M4FDE/J3M5FDE/J3M6FDE

30

導電ナット

アースなどにご使用下さい。後入れナットですので組立後でも取付可能です。

製品仕様		適用部品例
■材質	スチール	■System30フレーム共通
■表面処理	三価ユニクロメッキ	■J3NH
■色	シルバー	
■単位質量	4g	

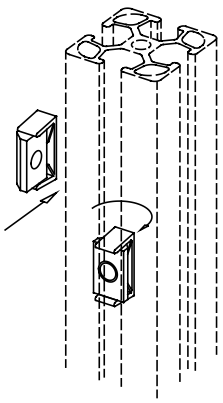

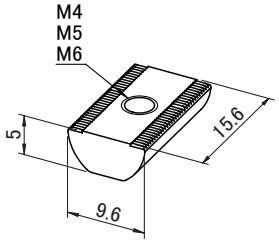

ネジ径はM4、M5、M6の3種類があります

製品価格はこちらから

型式(Model):J3NPH

30

四角ナットホルダー

ナットの滑り止め。
ナットの滑落を防ぎ容易に位置決めができます。

製品仕様	
■材質	PA6
■色	白

適用部品例
■System30フレーム共通
■J3N4
■J3N5
■J3N6
■J3N6U

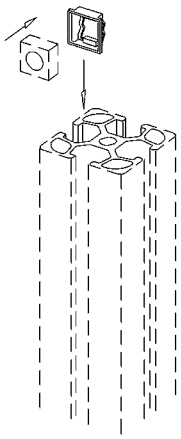

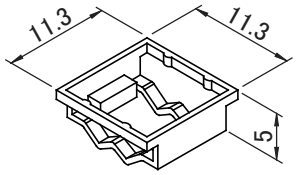

型式(Model):J3NE

30

四角ナットホルダー

ナットの滑り止め。
ナットの滑落を防ぎ容易に位置決めができます。

製品仕様	
■材質	エラストマー
■色	ライトグレー

適用部品例
■System30フレーム共通
■J3N4
■J3N5
■J3N6
■J3N6U

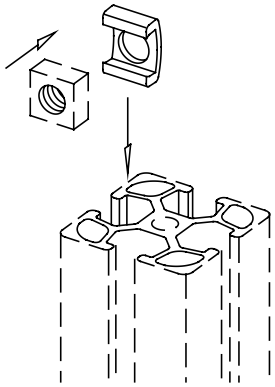

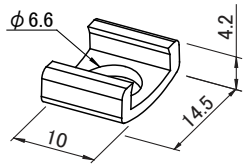

型式(Model):J3NH

30

専用ナットホルダー

ナットの滑り止め。
ナットの滑落を防ぎ容易に位置決めができます。
溝の途中から挿入できます。

製品仕様	
■材質	PA6
■色	白色

適用部品例
■System30フレーム共通
■J3M4F、J3M5F、J3M6F
■J3M4FDE、J3M5FDE
■J3M6FDE

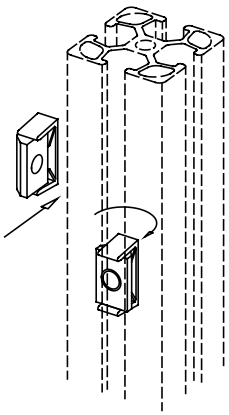

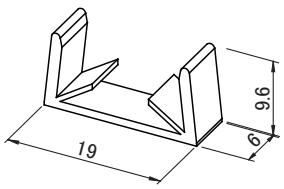

型式(Model):J3S

30

セット金具

基本的な接続方式です。
フレーム端面にタップ加工、接合位置にキリ穴加工が必要です。
位置ズレがなく組立治具が不要です。

製品仕様	
■材質	スチール(クリップ)
■付属品	ボルト M6×15
■表面処理	三価ユニクロメッキ
■色	シルバー
■単位質量	9g

適用部品例
■System30フレーム共通
■端面タップ:M6深12(KM612)
■キリ穴:φ6(KH60)

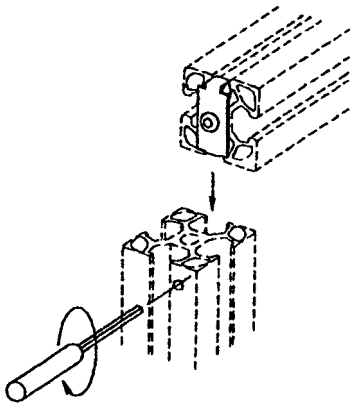

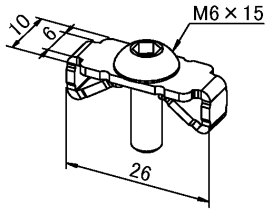

型式(Model):J3SU

30

セット金具

基本的な接続方式です。
フレーム端面にタップ加工、接合位置にキリ穴加工が必要です。位置ズレがなく組立治具が不要です。

製品仕様		適用部品例
■材質	SUS304	■System30フレーム共通
■付属品	ボルト M6×15	■端面タップ:M6深12(KM612)
■色	シルバー	■キリ穴:φ6(KH6)
■単位質量	9g	

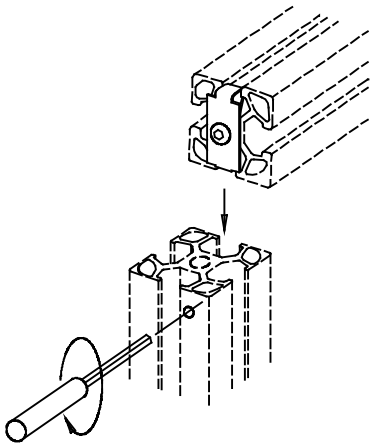

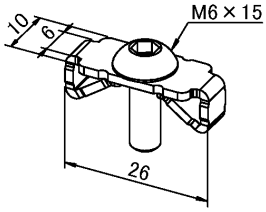

型式(Model):J3F

30

フレックス金具

組立後に接続位置を移動できますので現合の場合に便利です。
双方向取付も可能です。

製品仕様		適用部品例
■材質	ダイキャスト(本体)	■System30フレーム共通
■付属品	ボルト M6×20	■ザグリ:φ15深12(KZ15)
	ナット J3N6	
■表面処理	三価ユニクロメッキ	
■色	シルバー	
■単位質量	10g	

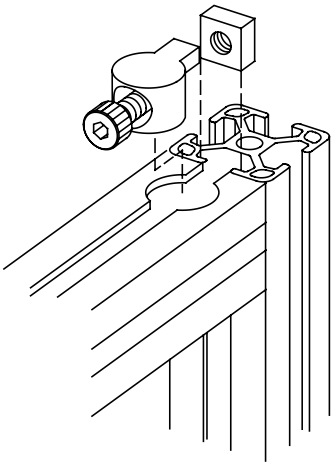

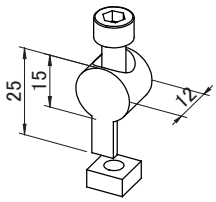

型式(Model):J3TB6

30

Tボルト

溝の途中から挿入できますのでアングルブラケットJ3ARN、J3ARWNとセットでお使いになることでフレームの組立が簡単に行えます。Tボルトからアースをとる事ができます。

製品仕様		適用部品例
■材質	S10C	■System30フレーム共通
■表面処理	ユニクロメッキ	
■色	シルバー	
■単位質量	6g	

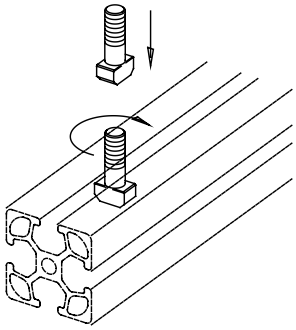

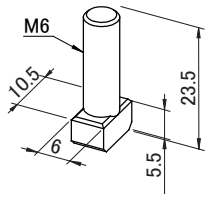

型式(Model):J3RJ

30

直角ナット

フレームの直角接続用。

製品仕様		適用部品例
■材質	ダイキャスト(本体)	■System30フレーム共通
	フォローセットボルト M5×8	
■表面処理	亜鉛メッキ	
■色	シルバー	
■単位質量	22g	

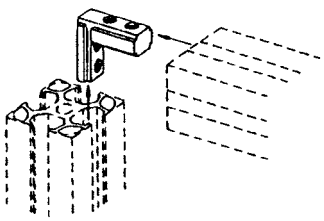

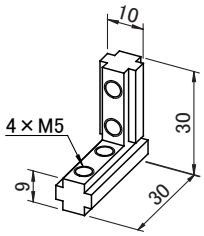

製品価格は
こちらから

型式(Model):J3AR-135

30

アングルブラケット

フレームの135°角度取付用。

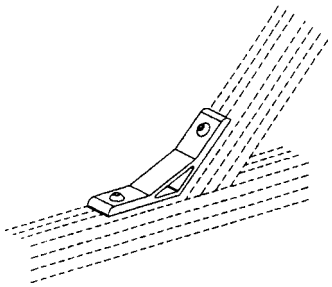

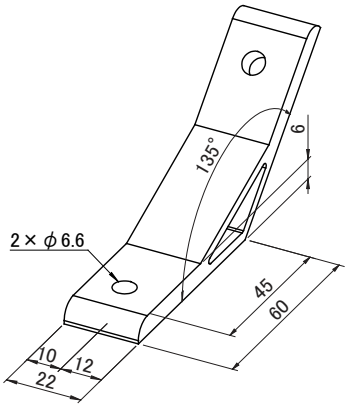

製品仕様		適用部品例
■材質	A6063SS-T5	■System30フレーム共通
■表面処理	アルマイト	■使用ボルト:六角穴付きボタンボルトM6×15(B0615)
■色	シルバー	■ナット:J3M6F、J3M6FDE J3N6、J3N6U
■単位質量	42g	■ナットホルダー:J3NH、J3NE、J3NPH

型式(Model):J3AR-45

30

アングルブラケット

フレームの45°角度取付用。

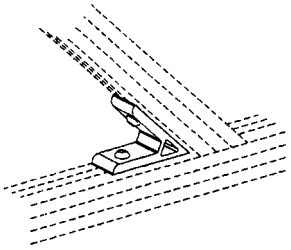

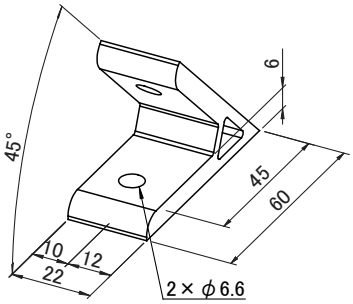

製品仕様		適用部品例
■材質	A6063SS-T5	■System30フレーム共通
■表面処理	アルマイト	■使用ボルト:六角穴付きボタンボルトM6×15(B0615)
■色	シルバー	■ナット:J3M6F、J3M6FDE J3N6、J3N6U
■単位質量	35g	■ナットホルダー:J3NH、J3NE、J3NPH

型式(Model):J3ARN

30

アングルブラケット

フレーム接続用ブラケット。フレームに穴加工せずに組立をする場合にご使用下さい。コーナーの下穴を利用しパネルを取付けられます。

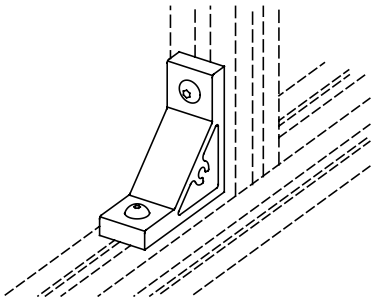

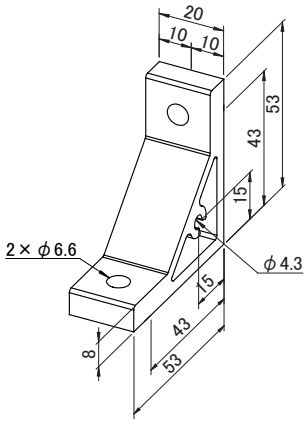

製品仕様		適用部品例
■材質	A6063SS-T5	■System30フレーム共通
■表面処理	アルマイト	■使用ボルト:六角穴付きボタンボルトM6×16(B0616)
■色	シルバー	■ナット:J3M6F、J3M6FDE J3N6、J3N6U
■単位質量	40g	■ナットホルダー:J3NH、J3NE、J3NPH

型式(Model):J3ARN#02

30

アングルブラケット(M5タップ付)

フレーム接続用ブラケット。
フレームに穴加工せずに組立をする場合にご使用下さい。
コーナーのタップを利用しパネルを取付けられます。

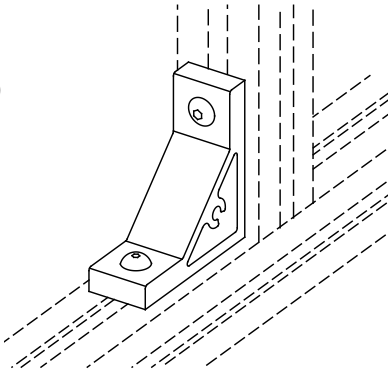

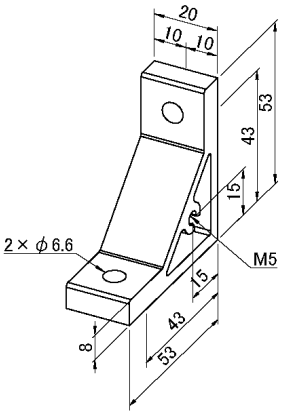

製品仕様		適用部品例
■材質	A6063SS-T5	■System30フレーム共通
■表面処理	アルマイト	■使用ボルト:六角穴付ボタンボルトM6×16(B0616)
■色	シルバー	■ナット:J3M6F、J3M6FDE、J3N6、J3N6U
■単位質量	40g	■ナットホルダー:J3NH、J3NE、J3NPH

型式(Model):J3ARND1

30

アングルブラケット

フレーム接続用ブラケット。
フレームに穴加工せずに組立をする場合にご使用下さい。
コーナーの下穴を利用しパネルを取付けられます。
J3ARNの幅違い20→16
取付ピッチ違い43→45

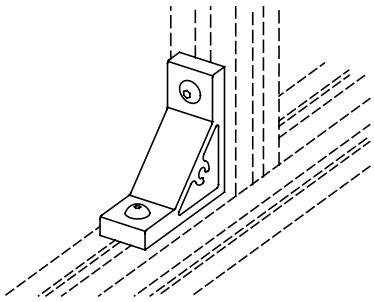

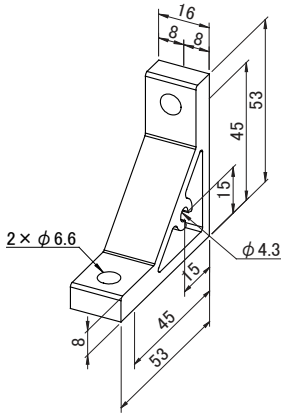

製品仕様		適用部品例
■材質	A6063SS-T5	■System30フレーム共通
■表面処理	アルマイト	■使用ボルト:六角穴付きボタン、ボルトM6×16(B0616)
■色	シルバー	■ナット:J3M6F、J3M6FDE、J3N6、J3N6U
■単位質量	30g	■ナットホルダー:J3NH、J3NE、J3NPH

型式(Model):J3ARQN

30

アングルブラケット

フレーム接続用ブラケット。
フレームに穴加工せずに組立をする場合にご使用下さい。
コーナーの下穴を利用しパネルを取付けられます。

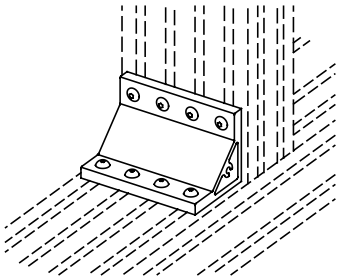

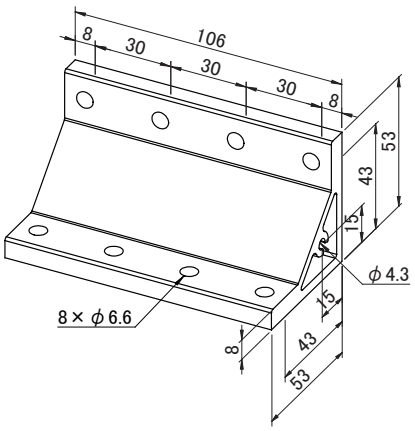

製品仕様		適用部品例
■材質	A6063SS-T5	■System30フレーム共通
■表面処理	アルマイト	■使用ボルト:六角穴付きボタンボルトM6×16(B0616)
■色	シルバー	■ナット:J3M6F、J3M6FDE J3N6、J3N6U
■単位質量	200g	■ナットホルダー:J3NH、J3NE、J3NPH

型式(Model):J3ARTN

30

アングルブラケット

フレーム接続用ブラケット。
フレームに穴加工せずに組立する場合にご使用下さい。
コーナーの下穴を利用しパネルを取付けられます。

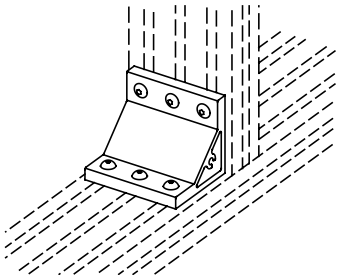

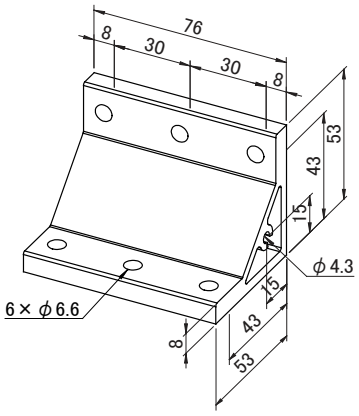

製品仕様		適用部品例
■材質	A6063SS-T5	■System30フレーム共通
■表面処理	アルマイト	■使用ボルト:六角穴付きボタンボルトM6×16(B0616)
■色	シルバー	■ナット:J3M6F、J3M6FDE J3N6、J3N6U
■単位質量	150g	■ナットホルダー:J3NH、J3NE、J3NPH

型式(Model):J3ARW-135

30

アングルブラケット

フレームの135°角度取付用。

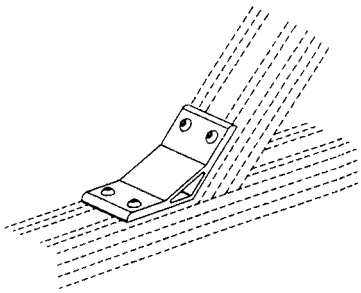

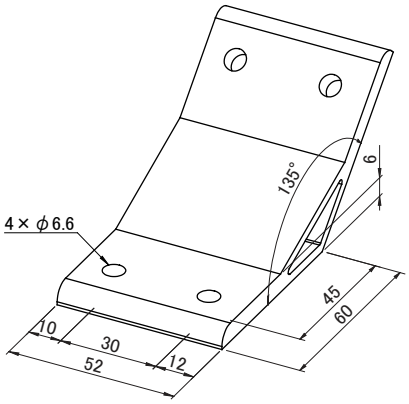

製品仕様		適用部品例
■材質	A6063SS-T5	■System30フレーム共通
■表面処理	アルマイト	■使用ボルト:六角穴付きボタンボルトM6×15(B0615)
■色	シルバー	■ナット:J3M6F、J3M6FDE J3N6、J3N6U
■単位質量	78g	■ナットホルダー:J3NH、J3NE、J3NPH

製品価格は
こちらから

型式(Model):J3ARW-45

30

アングルブラケット

フレームの45°角度取付用。

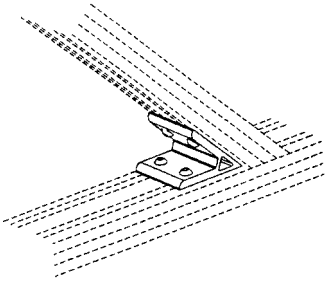

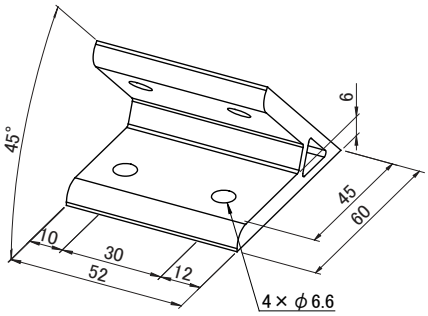

製品仕様		適用部品例
■材質	A6063SS-T5	■System30フレーム共通
■表面処理	アルマイト	■使用ボルト:六角穴付きボタンボルトM6×15(B0615)
■色	シルバー	■ナット:J3M6F、J3M6FDE J3N6、J3N6U
■単位質量	82g	■ナットホルダー:J3NH、J3NE、J3NPH

型式(Model):J3ARWN

30

アングルブラケット

フレーム接続用ブラケット。
フレームに穴加工せずに組立をする場合にご使用下さい。
コーナーの下穴を利用すればパネルを取付けられます。

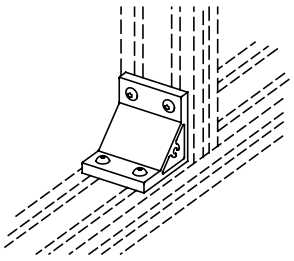

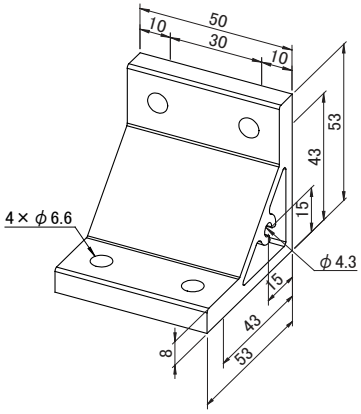

製品仕様		適用部品例
■材質	A6063SS-T5	■System30フレーム共通
■表面処理	アルマイト	■使用ボルト:六角穴付きボタンボルトM6×16(B0616)
■色	シルバー	■ナット:J3M6F、J3M6FDE J3N6、J3N6U
■単位質量	100g	■ナットホルダー:J3NH、J3NE、J3NPH

型式(Model):J3ARWN#01

30

アングルブラケット(M5タップ付)

フレーム接続用ブラケット。
フレームに穴加工せずに組立をする場合にご使用下さい。
コーナーのタップを利用しパネルを取付けられます。

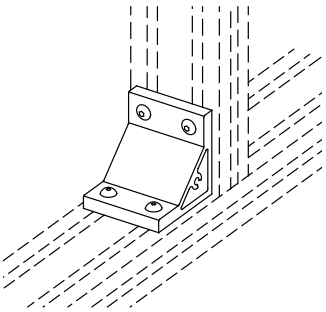

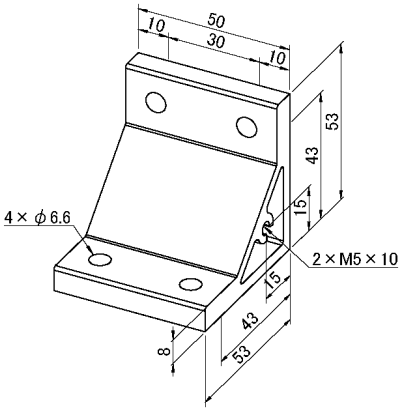

製品仕様		適用部品例
■材質	A6063SS-T5	■System30フレーム共通
■表面処理	アルマイト	■使用ボルト:六角穴付ボタンボルトM6×16(B0616)
■色	シルバー	■ナット:J3M6F、J3M6FDE、J3N6、J3N6U
■単位質量	100g	■ナットホルダー:J3NH、J3NE、J3NPH

型式(Model):J3ARWND

30

アングルブラケット

フレーム接続用ブラケット。
フレームに穴加工せずに組立をする場合にご使用下さい。
コーナーの下穴を利用すればパネルを取付けられます。

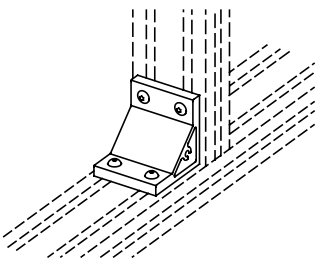

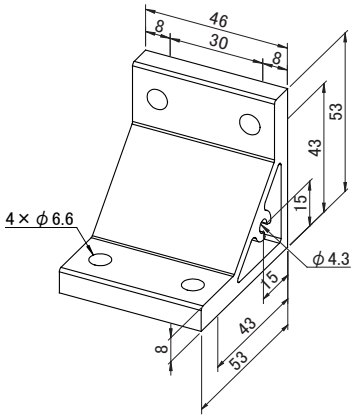

製品仕様		適用部品例
■材質	A6063SS-T5	■System30フレーム共通
■表面処理	アルマイト	■使用ボルト:六角穴付きボタンボルトM6×16(B0616)
■色	シルバー	■ナット:J3M6F、J3M6FDE J3N6、J3N6U
■単位質量	90g	■ナットホルダー:J3NH、J3NE、J3NPH

型式(Model):J3ARWND1

30

アングルブラケット

フレーム接続用ブラケット。
フレームに穴加工せずに組立をする場合にご使用下さい。
コーナーの下穴を利用すればパネルを取付けられます。
J3ARWNDの取り付けピッチ違い
43→45

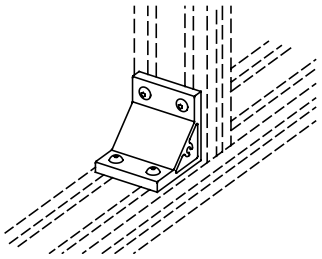

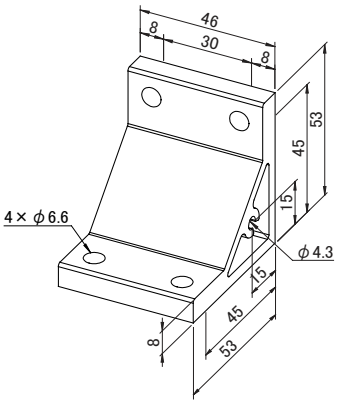

製品仕様		適用部品例
■材質	A6063SS-T5	■System30フレーム共通
■表面処理	アルマイト	■使用ボルト:六角穴付きボタン、ボルトM6×16(B0616)
■色	シルバー	■ナット:J3M6F、J3M6FDE、J3N6、J3N6U
■単位質量	90g	■ナットホルダー:J3NH、J3NE、J3NPH

型式(Model):J3DR

30

アングルブラケット

フレーム接合部の強度アップにご使用下さい。センターに突起がありますので取付が簡単で廻り止めとなります。

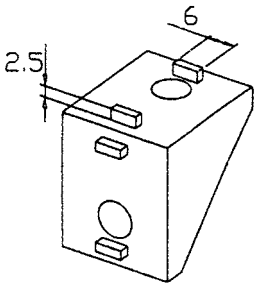

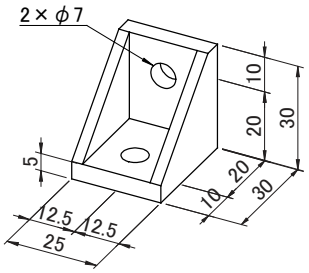

製品仕様		適用部品例
■材質	アルミダイキャスト	■System30フレーム共通
■単位質量	18g	■使用ボルト:六角穴付きボタンボルトM6×12(B0612)
		■ナット:J3M6F、J3M6FDE J3N6、J3N6U
		■ナットホルダー:J3NH、J3NE、J3NPH

型式(Model):J3DR#01

30

アングルブラケット(M4タップ片面)

フレーム接続部の強度アップにご使用ください。
センターに突起がありますので取付が簡単で廻り止めとなります。
片側側面にM4タップ付き。パネル取付が可能です。

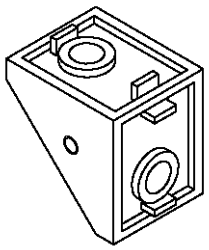

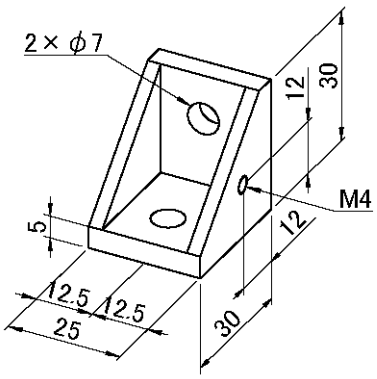

取付穴位置寸法はJ3DRをご参照ください

製品仕様		適用部品例
■材質	アルミダイキャスト	■System30フレーム共通
■単位質量	18g	■使用ボルト:六角穴付ボタンボルトM6×12(B0612)
		■ナット:J3M6F、J3M6FDE、J3N6、J3N6U
		■ナットホルダー:J3NH、J3NE、J3NPH

型式(Model):J3DR#02

30

アングルブラケット(片側突起無し)

フレーム接続用ブラケット。
フレームに穴加工せずに組立をする場合にご使用下さい。

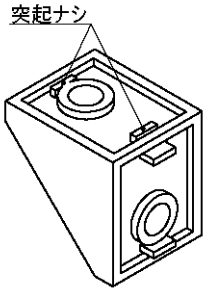

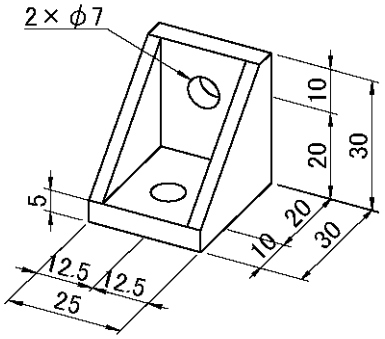

製品仕様		適用部品例
■材質	アルミダイキャスト	■System30フレーム共通
■単位質量	18g	■使用ボルト:六角穴付ボタンボルトM6×12(B0612)
		■ナット:J3M6F、J3M6FDE、J3N6、J3N6U
		■ナットホルダー:J3NH、J3NE、J3NPH

製品価格はこちらから

型式(Model):J3DR#03

30

アングルブラケット(M5タップ両面)

フレーム接続部の強度アップにご使用ください。
センターに突起がありますので取付が簡単で廻り止めとなります。
両側面にM5タップ付き。パネル取付が可能です。

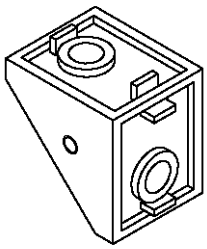

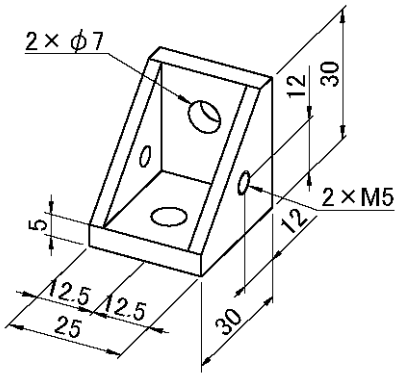

製品仕様		適用部品例
■材質	アルミダイキャスト	■System30フレーム共通
■単位質量	18g	■使用ボルト:六角穴付ボタンボルトM6×12(B0612)
		■ナット:J3M6F、J3M6FDE、J3N6、J3N6U
		■ナットホルダー:J3NH、J3NE、J3NPH

取付穴位置寸法はJ3DRをご参照ください

型式(Model):J3DRW

30

アングルブラケット

フレーム接合部の強度アップにご使用下さい。センターに突起がありますので取付が簡単に廻り止めとなります。

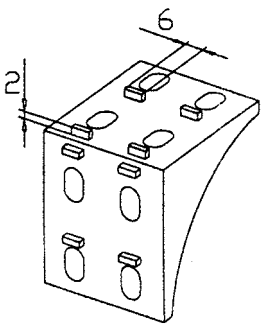

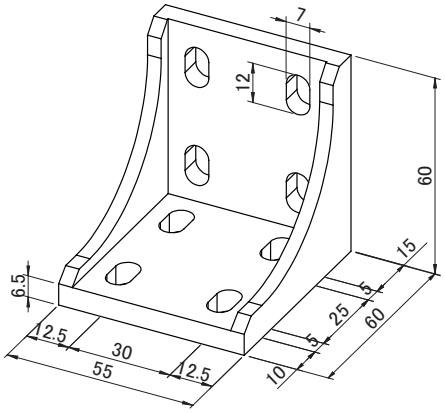

製品仕様		適用部品例
■材質	アルミダイキャスト	■System30フレーム共通
■単位質量	100g	■使用ボルト:六角穴付きボタンボルトM6×15(B0615)
		■ナット:J3M6F、J3M6FDE J3N6、J3N6U
		■ナットホルダー:J3NH、J3NE、J3NPH

型式(Model):J3SR

30

アングルブラケット

フレームに棚や付属品を取付ける場合に使用。

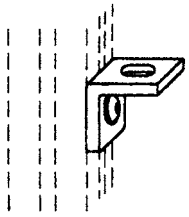

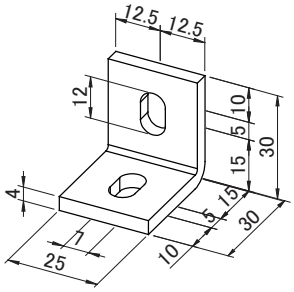

製品仕様		適用部品例
■材質	スチール	■System30フレーム共通
■表面処理	三価ユニクロメッキ	■使用ボルト:六角穴付きボタンボルトM6×12(B0612)
■色	シルバー	■ナット:J3M6F、J3M6FDE J3N6、J3N6U
■単位質量	40g	■ナットホルダー:J3NH、J3NE、J3NPH
■厚さ	4mm	

型式(Model):J3SRU

30

アングルブラケット

フレームに棚や付属品を取付ける場合に使用。

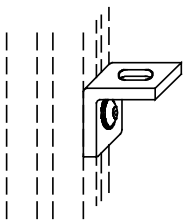

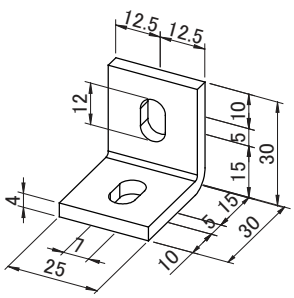

製品仕様		適用部品例
■材質	SUS304	■System30フレーム共通
■色	シルバー	■使用ボルト:六角穴付きボタンボルトM6×12(B0612)
■単位質量	40g	■ナット:J3M6F、J3M6FDE J3N6、J3N6U
■厚さ	4mm	■ナットホルダー:J3NH、J3NE、J3NPH

型式(Model):J3URW

30

アングルブラケット

フレーム接続用ブラケット。
フレームに穴加工せずに組立をする場合にご使用下さい。

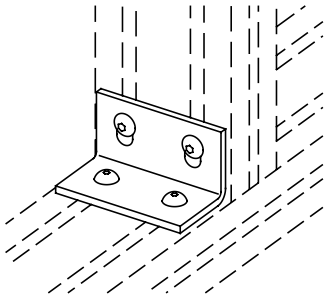

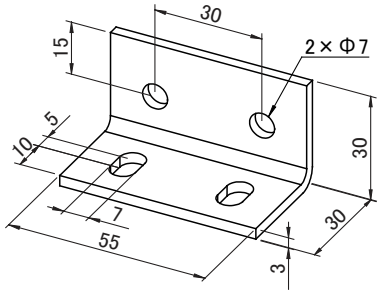

製品仕様	
■材質	SUS304
■単位質量	63g

適用部品例
■System30フレーム共通
■使用ボルト:六角穴付きボタンボルトM6×12(B0612)
■ナット:J3M6F、J3M6FDE J3N6、J3N6U
■ナットホルダー:J3NH、J3NE、J3NPH

型式(Model):J3SS

30

連結プレート

フレーム接続用プレート。

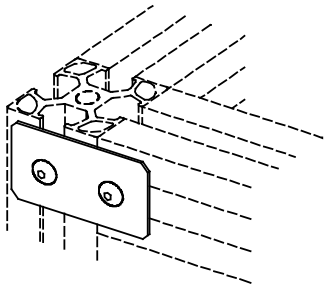

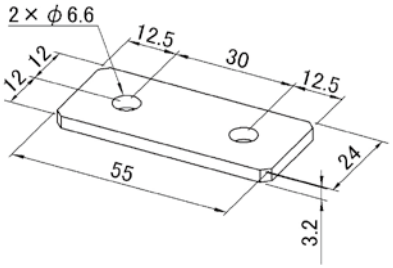

製品仕様	
■材質	スチール
■表面処理	三価ユニクロメッキ
■色	シルバー
■単位質量	30g

適用部品例
■System30フレーム共通
■使用ボルト:六角穴付きボタンボルトM6×12(B0612)
■ナット:J3M6F、J3M6FDE J3N6、J3N6U
■ナットホルダー:J3NH、J3NE、J3NPH

型式(Model):J3US4

30

連結プレート

フレーム接続用プレート。

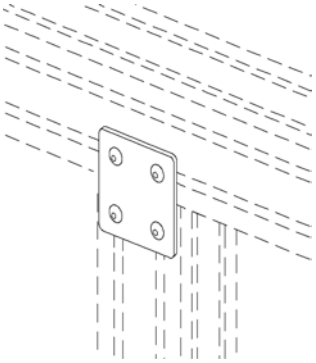

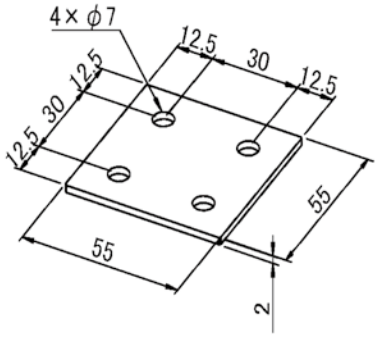

製品仕様	
■材質	SUS304
■単位質量	45g

適用部品例
■System30フレーム共通
■使用ボルト:六角穴付ボタン、ボルトM6×10(B0610)
■ナット:J3M6F、J3M6FDE、J3N6、J3N6U
■ナットホルダー:J3NH、J3NE、J3NPH

型式(Model):J3USW

30

連結プレート

フレーム接続用プレート。

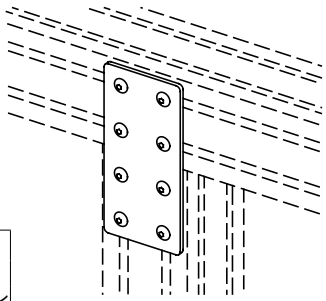

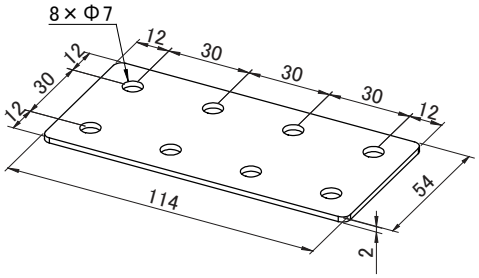

製品仕様	
■材質	SUS304
■単位質量	90g

適用部品例
■System30フレーム共通
■使用ボルト:六角穴付きボタンボルトM6×10(B0610)
■ナット:J3M6F、J3M6FDE J3N6、J3N6U
■ナットホルダー:J3NH、J3NE、J3NPH

製品価格は
こちらから

型式(Model):J3AP

アジャストブロック

パネル固定用。
溝に入れて回してセットします。
T=3mm,7mm
M6ナット付

製品仕様		適用部品例
■材質	強化プラスチック	■System30フレーム共通
■色	白色	
■許容荷重	15kgf	
■単位質量	10g	

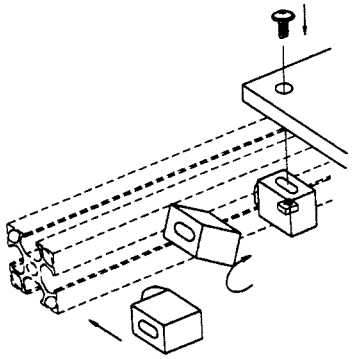

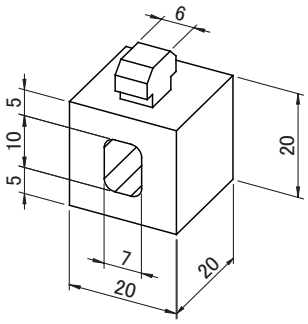

型式(Model):J3AP4

アジャストブロック

パネル固定用。
溝に入れて回してセットします。
T=3mm,7mm
M4ナット付

製品仕様		適用部品例
■材質	強化プラスチック	■System30フレーム共通
■色	白色	
■許容荷重	15kgf	
■単位質量	10g	

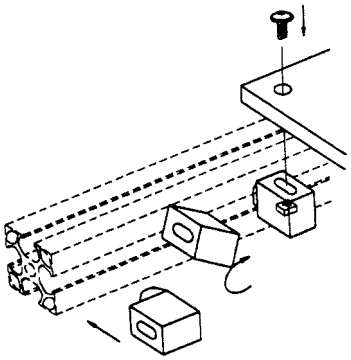

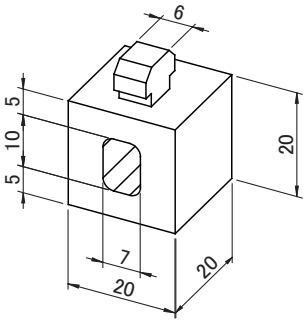

型式(Model):J3AP5

アジャストブロック

パネル固定用。
溝に入れて回してセットします。
T=3mm、7mm
M5ナット付

製品仕様		適用部品例
■材質	強化プラスチック	■System30フレーム共通
■色	白色	
■許容荷重	15kgf	
■単位質量	10g	

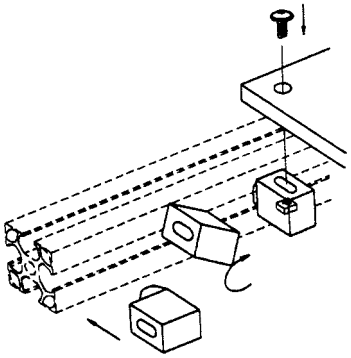

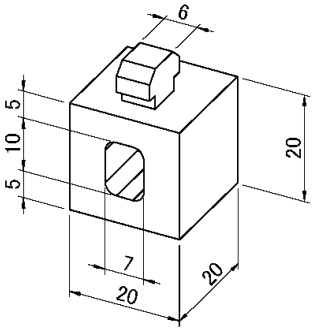

型式(Model):J3MPE

溝カバー

フレームの溝をカバーします。防塵用、全ての30系フレームに使用できます。また、図のようにパネル板のガタ止めとしてご利用できます。

製品仕様		適用部品例
■材質	ポリエチレン	■System30フレーム共通
■色	ライトグレー	
■定尺	2.5m	

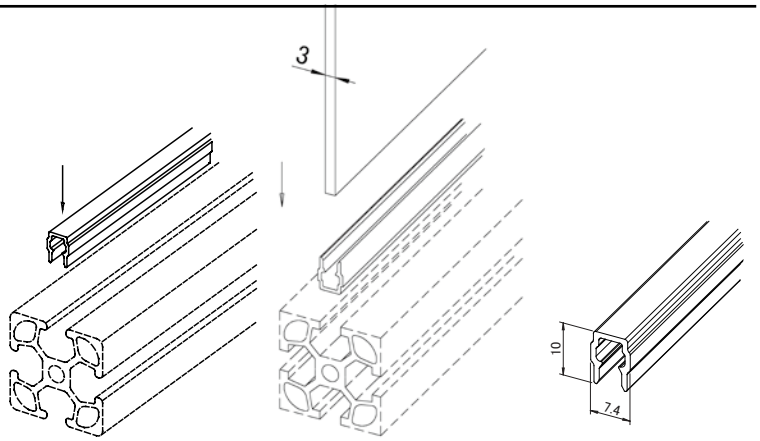

型式(Model):J3MPS

ACCESSORY 30

スキマフサギ

3mm以下のフレーム面の隙間を塞ぐのにご利用ください。
全ての30系フレームに使用できます。

製品仕様		適用部品例
■材質	ポリエチレン	■System30フレーム共通
■色	ライトグレー	
■定尺	2.5m	

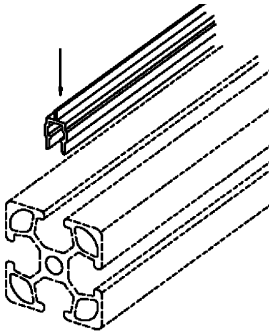

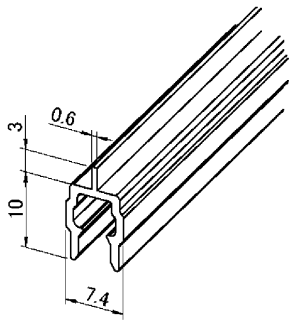

型式(Model):J3MPEY

ACCESSORY 30

溝カバー

フレームの溝をカバーします。防塵用、全ての30系フレームに使用できます。

製品仕様		適用部品例
■材質	ポリエチレン	■System30フレーム共通
■色	イエロー	
■定尺	2.5m	

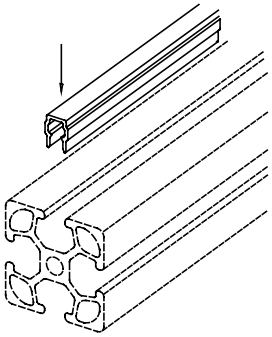

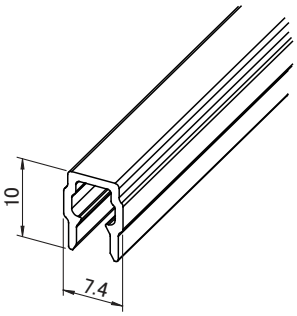

型式(Model):J3MPY

ACCESSORY 30

溝カバー

フレームの溝をカバーします。防塵用、全ての30系フレームに使用できます。

製品仕様		適用部品例
■材質	ポリエチレン	■System30フレーム共通
■色	イエロー	
■定尺	2.5m	

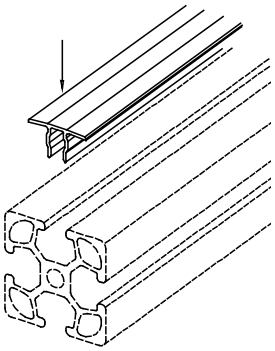

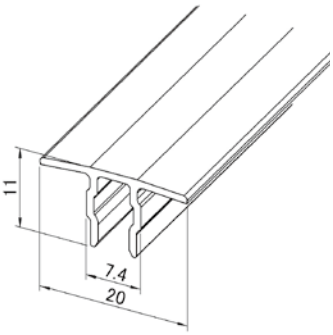

型式(Model):J3HR/J3HL

ACCESSORY 30

抜差蝶番

ドア及び蓋用のヒンジ。フレーム同士の接続も可能。
右開き用　J3HR
左開き用　J3HL

製品仕様		適用部品例	
■材質	A6N01SS-T5	■System30フレーム共通	■推奨ボルト
■色	黒色	■J3M6F、J3M6FDE	六角穴付ボタンボルト　M6
■許容荷重	18kgf(2ヶ使用時)	■J3N6、J3N6U	■首下寸法
■単位質量	38g	■J3NH、J3NE、J3NPH	パネル側=パネル厚+10mm以上
■厚さ	5mm		フレーム側=12mm

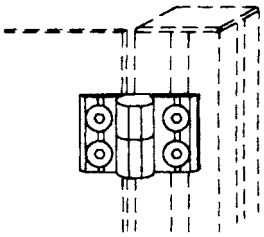

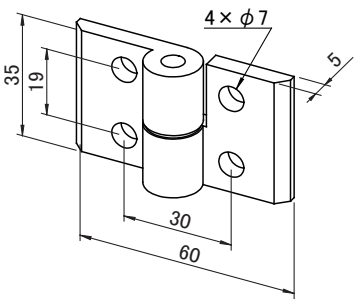

上記はJ3HRの図です

製品価格は
こちらから

型式(Model):J3HS

ACCESSORY 30

ヒンジ
扉用ヒンジ。

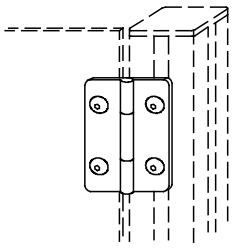

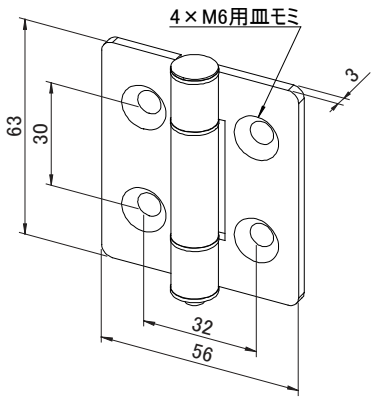

製品仕様		適用部品例
■材質	スチール	■System30フレーム共通 ■推奨ボルト
■表面処理	三価ユニクロメッキ	六角穴付皿ボルト M6
■色	シルバー	■J3M6F、J3M6FDE
■許容荷重	18kgf(2ヶ使用時)	■J3N6、J3N6U ■首下寸法
■単位質量	120ｇ	■J3NH、J3NE、J3NPH パネル側＝パネル厚＋9mm以上 フレーム側＝12mm

型式(Model):J3LF

ACCESSORY 30

レベリングフット
架台及び作業台の水平出し用。

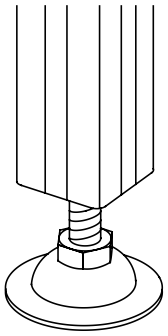

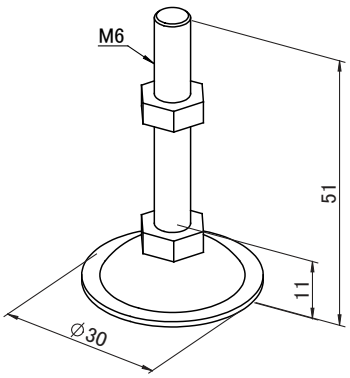

製品仕様		適用部品例
■材質	スチール	■System30フレーム共通
■表面処理	三価ユニクロメッキ	■フレーム端面タップ=
■色	シルバー	M6タップ深40(KM640)
■許容荷重	210kgf	
■単位質量	21g	

型式(Model):J3LF12

ACCESSORY 30

レベリングフット
架台及び作業台の水平出し用。

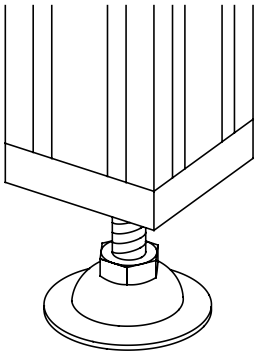

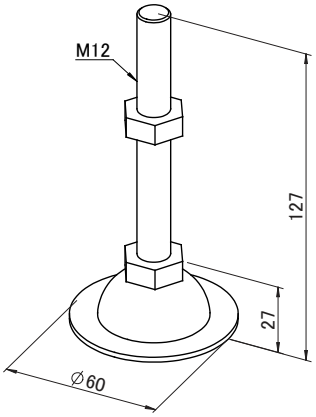

製品仕様		適用部品例
■材質	スチール	■System30フレーム共通
■表面処理	三価ユニクロメッキ	■J3B6、J3B66
■色	シルバー	
■許容荷重	700kgf	
■単位質量	200g	

型式(Model):J3B6

ACCESSORY 30

スチールフットブラケット
ジャッキボルトやアイボルト用。
フレーム端面に取付けてご使用下さい。

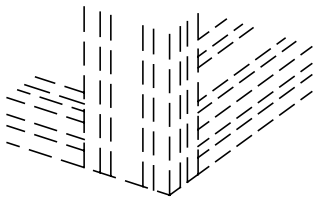

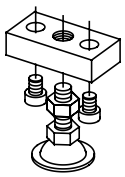

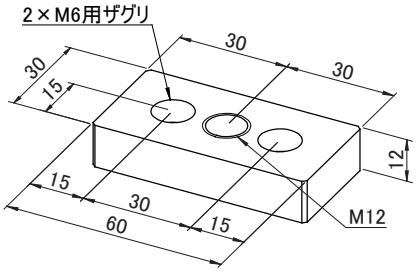

製品仕様		適用部品例
■材質	スチール	■System30フレーム共通
■表面処理	ユニクロメッキ	■F36、F36K、F36S、F36W
■色	シルバー	■フレーム端面タップ:
■単位質量	150g	M6タップ深12(KM612)
		■レベリングフット:J3LF12
		■推奨ボルト:C0615

型式(Model):J3B66

スチールフットブラケット

ジャッキボルトやアイボルト用。フレーム端面に取付けてご使用下さい。

製品仕様	
■材質	スチール
■表面処理	ユニクロ
■色	シルバー
■単位質量	300g

適用部品例
■F366、F366K、F366S、F366W
■フレーム端面タップ:M6タップ深12(KM612)
■レベリングフット:J3LF12
■推奨ボルト:C0615

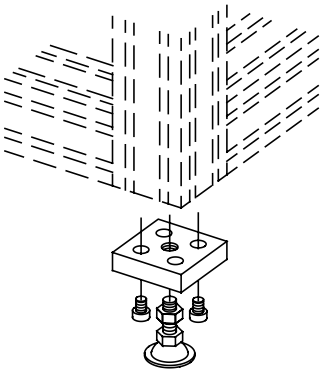

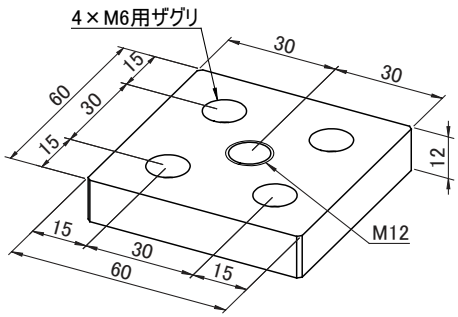

型式(Model):J3B66D

スチールフットブラケット

ジャッキボルトやアイボルト用。フレーム端面に取付けてご使用下さい。

製品仕様	
■材質	スチール
■表面処理	ユニクロ
■色	シルバー
■単位質量	300g

適用部品例
■System30フレーム共通
■F366、F366K、F366S、F366W
■フレーム端面タップ:M6タップ深12(KM612)
■推奨ボルト:C0615

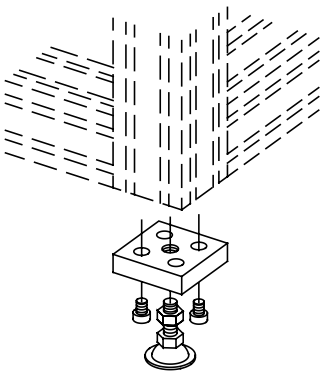

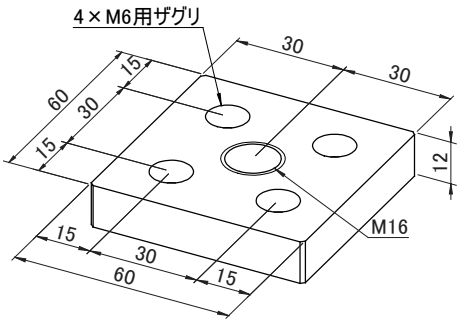

型式(Model):J3GB

グリップ

ドア、蓋、引き戸の取手としてご利用下さい。

製品仕様	
■材質	強化プラスチック
■色	黒色
■単位質量	32g

適用部品例
■System30フレーム共通
■使用ボルト:六角穴付きボルトM6×15(C0615)
■ナット:J3M6F、J3M6FDE J3N6、J3N6U
■ナットホルダー:J3NH、J3NE、J3NPH

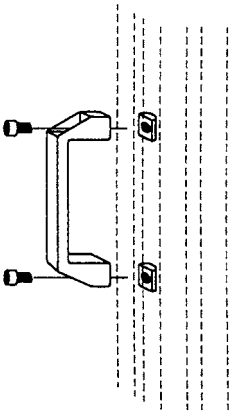

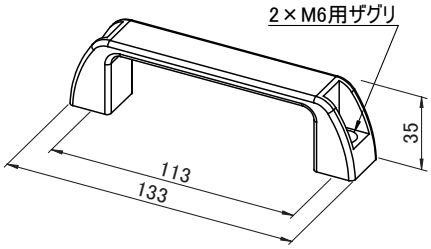

型式(Model):J3CC

ケーブルクランプ

配線等の固定にご使用下さい。溝の途中から挿入できますのでフレーム組立後、任意の場所に固定できます。結束バンドは縦、横どちらからでも結束可能です。

製品仕様	
■材質	PA66
■色	白色

適用部品例
■System30フレーム共通

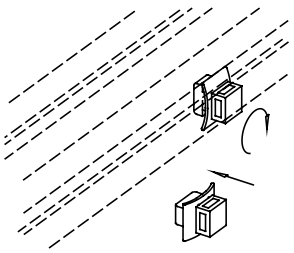

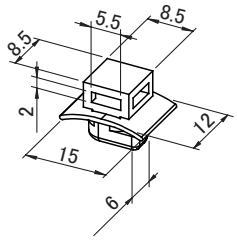

製品価格は
こちらから

型式(Model):J3PCN

ACCESSORY 30

プレートクランプ

パネル取付用アタッチメント。t=3～5mmのアクリルパネルを加工無しで簡単に隙間無く取付が出来ます。

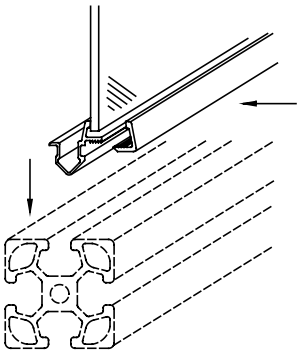

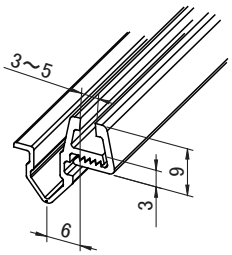

製品仕様		適用部品例
■材質	硬質塩ビ	■System30フレーム共通
■色	ライトグレー	
■定尺	2m	

型式(Model):J3PNO

ACCESSORY 30

パネル押さえ

パネルフレーム使用時のパネルのガタどめ。

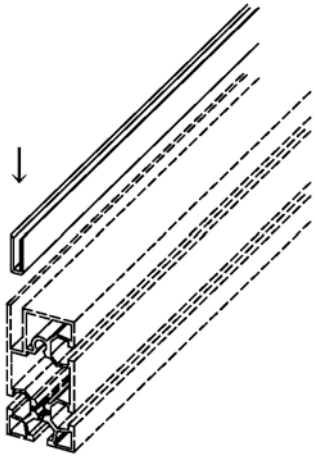

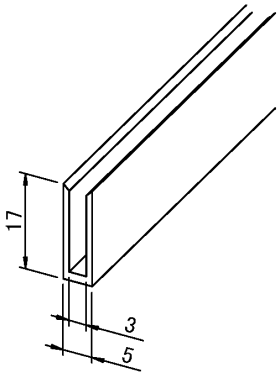

製品仕様		適用部品例
■材質	ポリエチレン	■F36M、F35MNS
■色	ライトグレー	
■定尺	2.5m	

型式(Model):J3C3

30

端面キャップ

フレーム端面の保護カバー。
エッジによる怪我を防止します。

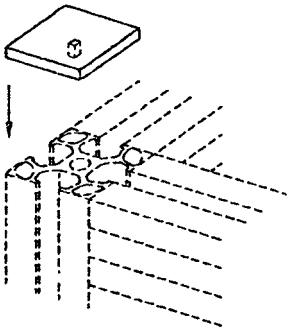

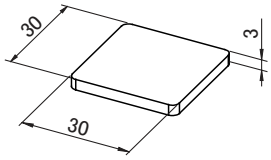

製品仕様		適用部品例
■材質	強化プラスチック	■F33、F33K、F33S、F33W、F33P
■色	黒色	
■厚さ	3mm	

型式(Model):J3C3G

30

端面キャップ

フレーム端面の保護カバー。
エッジによる怪我を防止します。
ロゴ無。

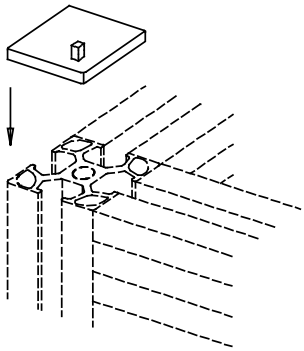

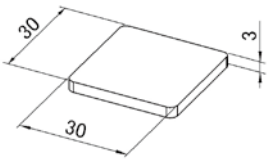

製品仕様		適用部品例
■材質	強化プラスチック	■F33、F33K、F33S、F33W、F33P
■色	ライトグレー	
■厚さ	3mm	

型式(Model):J3C6

30

端面キャップ

フレーム端面の保護カバー。
エッジによる怪我を防止します。

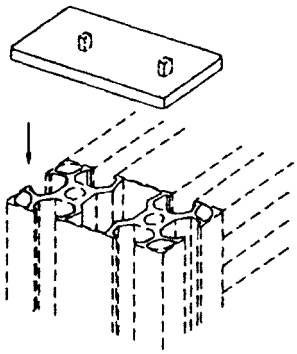

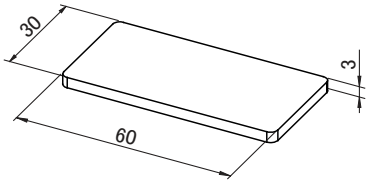

製品仕様		適用部品例
■材質	強化プラスチック	■F36、F36K、F36S、F36W
■色	黒色	
■厚さ	3mm	

型式(Model):J3C6G

30

端面キャップ

フレーム端面の保護カバー。
エッジによる怪我を防止します。
ロゴ無。

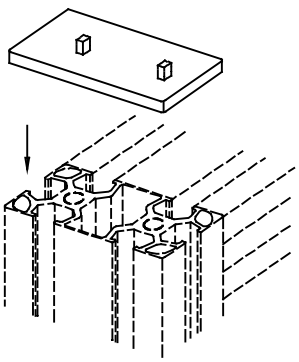

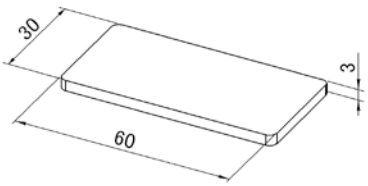

製品仕様		適用部品例
■材質	強化プラスチック	■F36、F36K、F36S、F36W
■色	ライトグレー	
■厚さ	3mm	

製品価格は
こちらから

型式(Model):J3C66

30

端面キャップ

フレーム端面の保護カバー。
エッジによる怪我を防止します。

製品仕様		適用部品例
■材質	強化プラスチック	■F366、F366K、F366S、F366W
■色	黒色	
■厚さ	3mm	

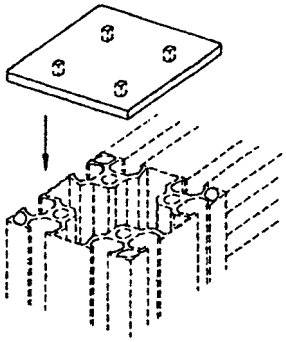

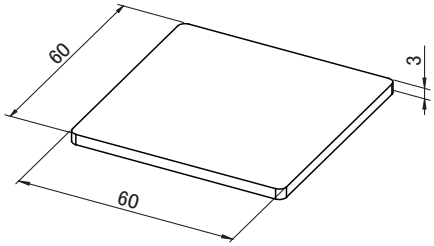

型式(Model):J3C9

30

端面キャップ

フレーム端面の保護カバー。
エッジによる怪我を防止します。

製品仕様		適用部品例
■材質	強化プラスチック	■F39
■色	黒色	
■厚さ	3mm	

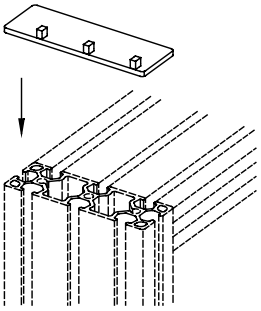

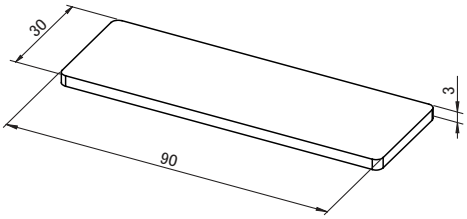

型式(Model):J3C69

30

端面キャップ

フレーム端面の保護カバー。
エッジによる怪我を防止します。

製品仕様		適用部品例
■材質	強化プラスチック	■F369
■色	黒色	
■厚さ	3mm	

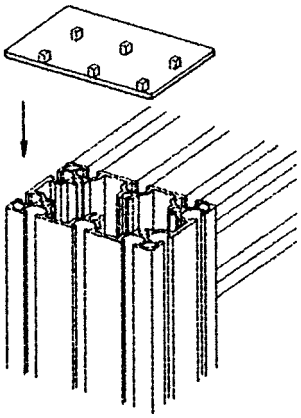

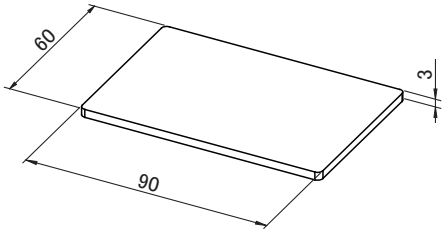

型式(Model):J3C612

30

端面キャップ

フレーム端面の保護カバー。
エッジによる怪我を防止します。

製品仕様		適用部品例
■材質	強化プラスチック	■F3612
■色	黒色	
■厚さ	3mm	

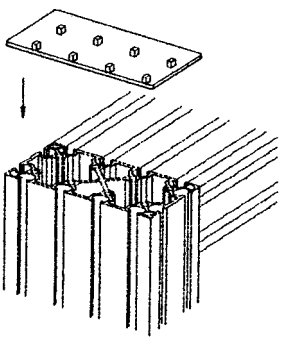

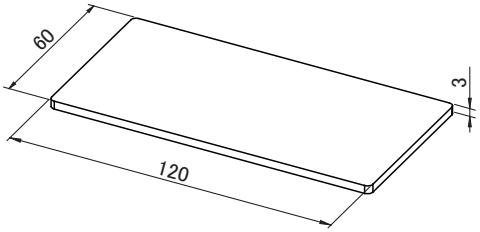

型式(Model):J3C3BX

30

端面キャップ(ボルト止め)

フレーム端面の保護カバー。
エッジによる怪我を防止します。
フレームにタップ加工は不要です。
皿頭タッピングネジは付属されておりません。

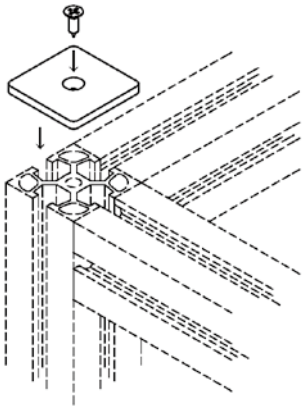

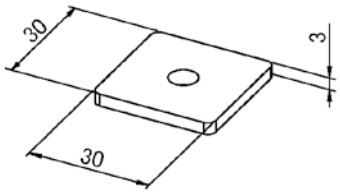

製品仕様	
■材質	PA6
■色	黒色
■厚さ	3mm

適用部品例
■F33、F33K、F33S、F33W、F33P
■推奨ボルト:ST0310

型式(Model):J3C6BX

30

端面キャップ(ボルト止め)

フレーム端面の保護カバー。
エッジによる怪我を防止します。
フレームにタップ加工は不要です。
皿頭タッピングネジは付属されておりません。

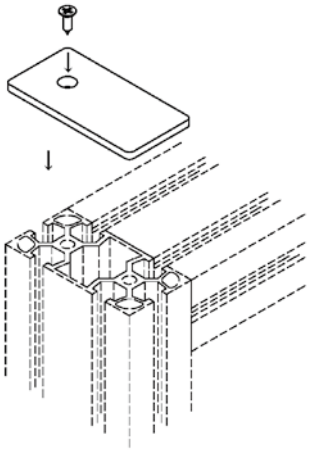

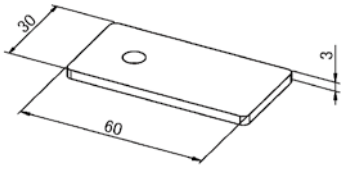

製品仕様	
■材質	PA6
■色	黒色
■厚さ	3mm

適用部品例
■F36、F36K、F36S、F36W
■推奨ボルト:ST0310

ALUMI FRAME

40 50

溝部寸法(共通仕様)

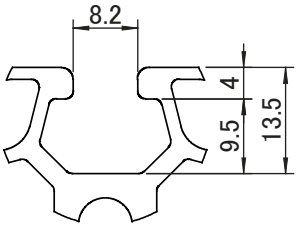

溝部詳細

ご注文コードについて

F44-1000-K×本数
① ② ③

フレーム製品価格の算出方法(P15参照)

ご指定長さ	製品価格
L＜300mmの場合	m価格×0.3
L＝＞300mmの場合	m価格×指定長さ(mm)

①型式(Model)

②ご指定切断長さ:mm表示(0.5mmまでご指定可能)
最小50mm ～最大4000mm

③加工付き記号:無し=切断のみ　長さ公差±0.5mm

K=加工付き　加工内容はP.15の
アルミフレーム加工一覧表をご覧ください。

端面タップ加工
J4F用ザグリ加工
Tレンチ用キリ穴加工
ボルト用キリ穴+ザグリ加工
その他

} 加工寸法及び位置については別途図面にてご指定ください。

サイトマップ Site MAP

1.System40パーツ掲載ページ　ナット　P.57
ブラケット　P.60
アクセサリー　P.64
キャップ　P.68

2.アルミフレーム加工一覧表　P.15

3.ボルト&ナット一覧表　P.16

4.たわみ量計算法&早見表　P.72

5.接続金具別許容荷重一覧表　P.74

6.専用ナットの使用方法　P.75

7.専用接続金具の使用方法　P.77

※フレーム配送時のご注意
混載便の場合は最長4mまで配達が可能です。それ以上の長さの場合は運送方法についてお打合せが必要になります。(別途送料がかかります)

型式(Model):F44

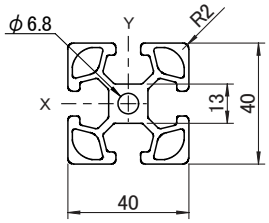

製 品 仕 様

■材質		A6005CSS-T5（A6N01SS-T5）
■表面処理		アルマイト9μ以上 封孔処理
■色		梨地シルバー
■定尺寸法	L[mm]	5750
■断面積	S[cm²]	5.82
■断面2次モーメント	Ix[cm⁴]	9.05
	Iy[cm⁴]	9.05
■m質量	W[kg]	1.57

型式(Model):F44H

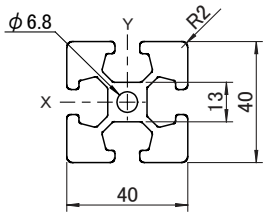

製 品 仕 様

■材質		A6005CSS-T5（A6N01SS-T5）
■表面処理		アルマイト9μ以上 封孔処理
■色		梨地シルバー
■定尺寸法	L[mm]	5750
■断面積	S[cm²]	8.75
■断面2次モーメント	Ix[cm⁴]	14.63
	Iy[cm⁴]	14.63
■m質量	W[kg]	2.37

型式(Model):F44K

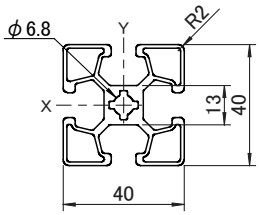

製 品 仕 様

■材質		A6005CSS-T5（A6N01SS-T5）
■表面処理		アルマイト9μ以上 封孔処理
■色		梨地シルバー
■定尺寸法	L[mm]	5750
■断面積	S[cm²]	4.37
■断面2次モーメント	Ix[cm⁴]	6.08
	Iy[cm⁴]	6.08
■m質量	W[kg]	1.19

型式(Model):F44S

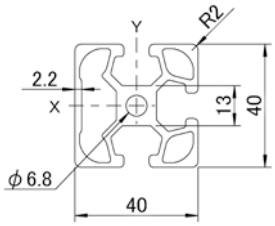

製 品 仕 様

■材質		A6005CSS-T5（A6N01SS-T5）
■表面処理		アルマイト9μ以上 封孔処理
■色		梨地シルバー
■定尺寸法	L[mm]	5750
■断面積	S[cm²]	5.64
■断面2次モーメント	Ix[cm⁴]	8.93
	Iy[cm⁴]	8.99
■m質量	W[kg]	1.52

型式(Model):F48

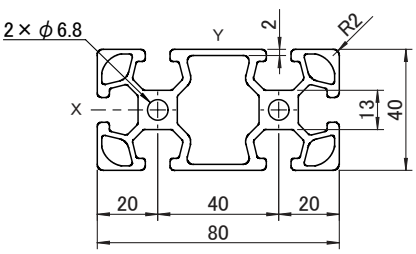

製 品 仕 様

■材質		A6005CSS-T5（A6N01SS-T5）
■表面処理		アルマイト9μ以上 封孔処理
■色		梨地シルバー
■定尺寸法	L[mm]	5750
■断面積	S[cm²]	10.08
■断面2次モーメント	Ix[cm⁴]	16.66
	Iy[cm⁴]	64.84
■m質量	W[kg]	2.72

製品価格はこちらから

型式(Model):F48K

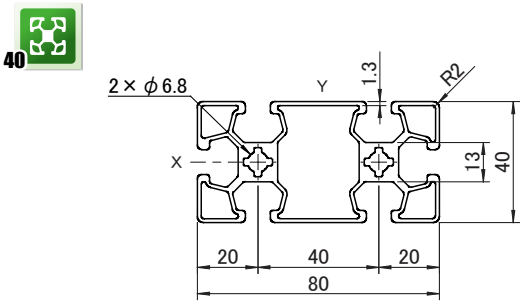

製 品 仕 様

■材質		A6005CSS-T5（A6N01SS-T5）
■表面処理		アルマイト9μ以上 封孔処理
■色		梨地シルバー
■定尺寸法	L[mm]	5750
■断面積	S[cm²]	7.44
■断面2次モーメント	Ix[cm⁴]	11.39
	Iy[cm⁴]	48.89
■m質量	W[kg]	2.02

型式(Model):F48S

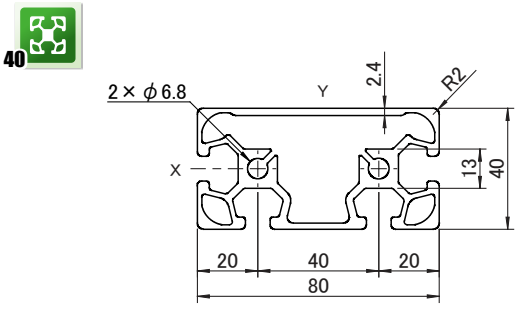

製 品 仕 様

■材質		A6005CSS-T5（A6N01SS-T5）
■表面処理		アルマイト9μ以上 封孔処理
■色		梨地シルバー
■定尺寸法	L[mm]	5750
■断面積	S[cm²]	9.27
■断面2次モーメント	Ix[cm⁴]	16.35
	Iy[cm⁴]	62.75
■m質量	W[kg]	2.50

型式(Model):F416

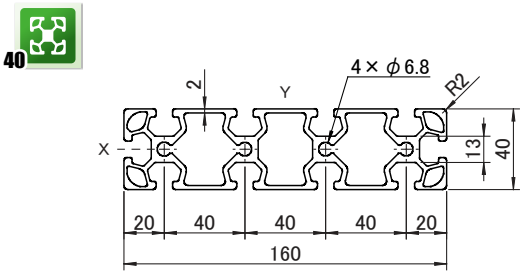

製 品 仕 様

■材質		A6005CSS-T5（A6N01SS-T5）
■表面処理		アルマイト9μ以上 封孔処理
■色		梨地シルバー
■定尺寸法	L[mm]	5750
■断面積	S[cm²]	17.82
■断面2次モーメント	Ix[cm⁴]	31.93
	Iy[cm⁴]	440.4
■m質量	W[kg]	4.83

型式(Model):F488

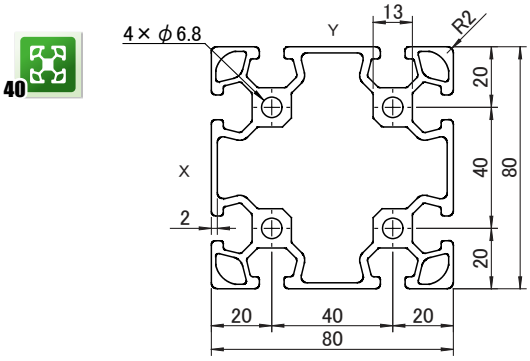

製 品 仕 様

■材質		A6005CSS-T5（A6N01SS-T5）
■表面処理		アルマイト9μ以上 封孔処理
■色		梨地シルバー
■定尺寸法	L[mm]	5750
■断面積	S[cm²]	15.49
■断面2次モーメント	Ix[cm⁴]	112.5
	Iy[cm⁴]	112.5
■m質量	W[kg]	4.18

型式(Model):FN44KY

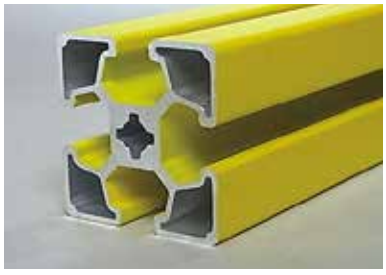

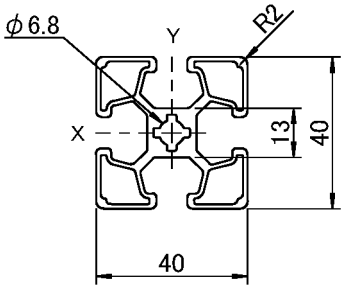

製 品 仕 様

■材質		A6063SS-T5
■表面処理		焼付塗装
■色		黄色
■定尺寸法	L[mm]	5750
■断面積	S[cm²]	4.37
■断面2次モーメント	Ix[cm⁴]	6.25
	Iy[cm⁴]	6.25
■m質量	W[kg]	1.18

型式(Model):FN55

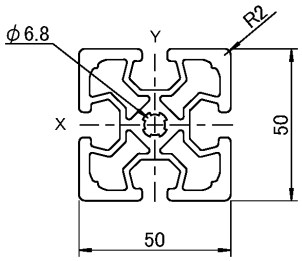

製 品 仕 様

■材質		A6063SS-T5
■表面処理		アルマイト9μ以上 封孔処理
■色		梨地シルバー
■定尺寸法	L[mm]	5750
■断面積	S[cm^2]	10.33
■断面2次モーメント	Ix[cm^4]	26.5
	Iy[cm^4]	26.5
■m質量	W[kg]	2.79

型式(Model):FN510

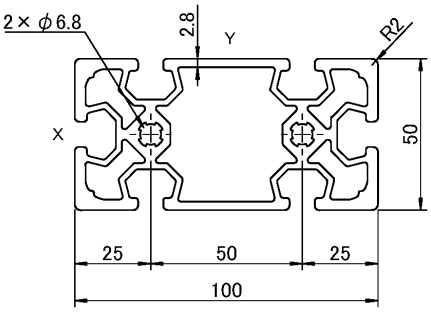

製 品 仕 様

■材質		A6063SS-T5
■表面処理		アルマイト9μ以上 封孔処理
■色		梨地シルバー
■定尺寸法	L[mm]	5750
■断面積	S[cm^2]	15.58
■断面2次モーメント	Ix[cm^4]	43.6
	Iy[cm^4]	178.6
■m質量	W[kg]	4.21

型式(Model):FN51010

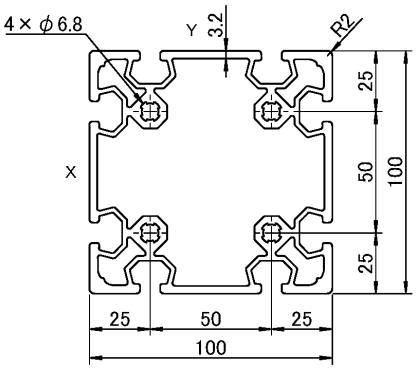

製 品 仕 様

■材質		A6063SS-T5
■表面処理		アルマイト9μ以上 封孔処理
■色		梨地シルバー
■定尺寸法	L[mm]	5750
■断面積	S[cm^2]	22.64
■断面2次モーメント	Ix[cm^4]	283.3
	Iy[cm^4]	283.3
■m質量	W[kg]	6.11

製品価格はこちらから

型式(Model):J4N4/J4N5/J4N6/J4N8

40 50

四角ナット

フレームの組立、及び取付部品の固定用ナットです。
四角ナットホルダー J4NEと一緒にご使用下さい。

製品仕様		適用部品例
■材質	スチール	■System40フレーム共通
■表面処理	三価ユニクロメッキ	■J4NE
■色	シルバー	
■単位質量	6g	

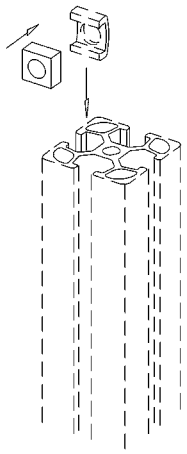

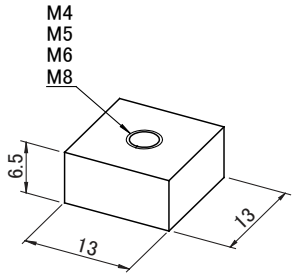

ネジ径はM4、M5、M6、M8の4種類があります

型式(Model):J4M4SD/J4M5SD/J4M6SD/J4M8SD

40 50

専用ナット

溝のどの位置からも挿入が可能のため、組立後でも追加で使用できます。専用のナットホルダー J4NHを併用することでナットの落下防止ができます。

製品仕様		適用部品例
■材質	スチール	■System40フレーム共通
■表面処理	三価ユニクロメッキ	■J4NH
■色	シルバー	
■単位質量	8g	

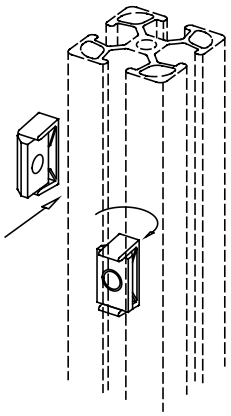

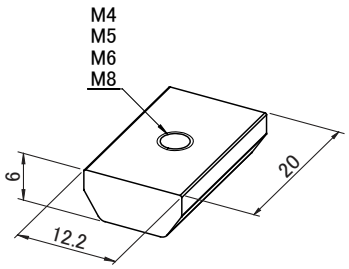

ネジ径はM4、M5、M6、M8の4種類があります

型式(Model):J4M6SDU/J4M8SDU

40 50

専用ナット

フレームの組立、及び取付部品の固定が簡単に行われる専用ナットです。
溝の途中から挿入できます。
専用ナットホルダー J4NHと一緒にご使用ください。

製品仕様		適用部品例
■材質	SUS304	■System40フレーム共通
■色	シルバー	■J4NH
■単位質量	9g	

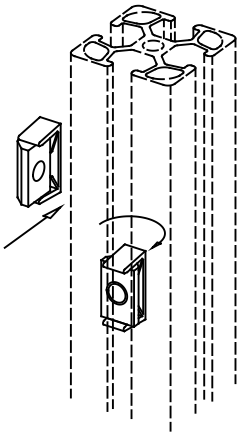

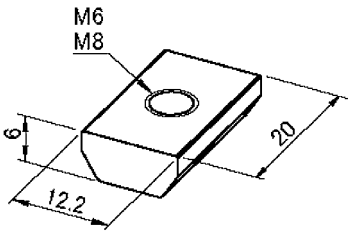

ネジ径はM6とM8の２種類があります

型式(Model):J4NE

40 50

四角ナットホルダー

ナットの滑り止め。
ナットの滑落を防ぎ容易に位置決めができます。

製品仕様		適用部品例
■材質	エラストマー	■System40フレーム共通
■色	ライトグレー	■J4N4
		■J4N5
		■J4N6
		■J4N8

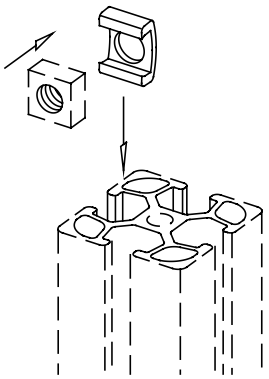

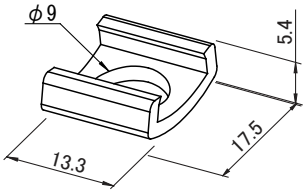

型式(Model):J4NH

40 50

専用ナットホルダー

ナットの滑り止め。
ナットの滑落を防ぎ容易に位置決めができます。
溝の途中から挿入できます。

製品仕様	
■材質	PA6
■色	白色

適用部品例
■System40フレーム共通
■J4M4SD
■J4M5SD
■J4M6SD
■J4M8SD

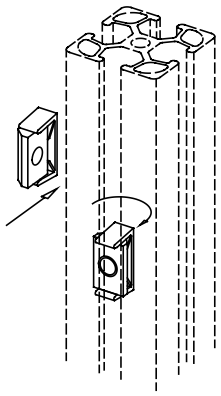

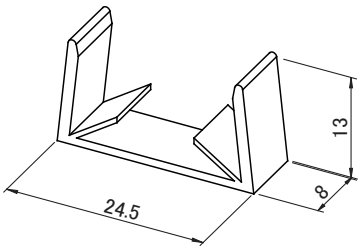

型式(Model):J4S

40 50

セット金具

基本的な接続方式です。
フレーム端面にタップ加工、接合位置にキリ穴加工が必要です。
位置ズレがなく組立治具が不要です。

製品仕様	
■材質	スチール(クリップ)
■付属品	ボルト M8×20
■表面処理	三価ユニクロメッキ
■色	シルバー
■単位質量	20g

適用部品例
■System40フレーム共通
■端面タップ:M8深16(KM816)
■キリ穴:φ7(KH70)

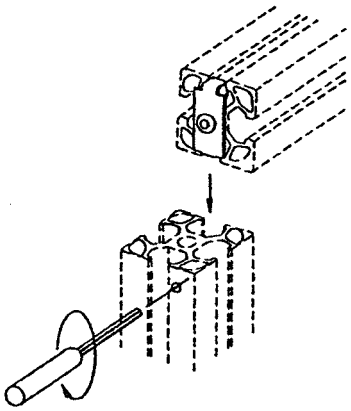

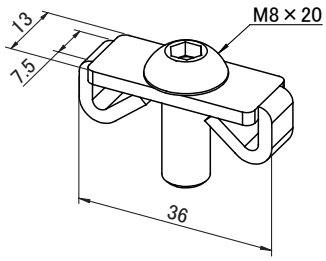

型式(Model):J4F

40 50

フレックス金具

組立後に接続位置を移動できますので現合の場合に便利です。双方向取付も可能です。

製品仕様	
■材質	ダイキャスト(本体)
■付属品	ボルト M8×28
	ナット J4N8
■表面処理	三価ユニクロメッキ
■色	シルバー
■単位質量	40g

適用部品例
■System40フレーム共通
■ザグリ:φ20深16(KZ20)

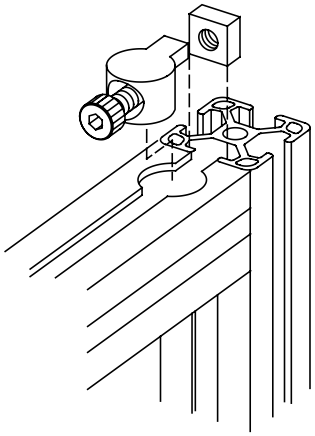

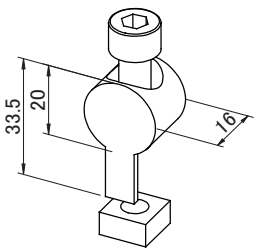

型式(Model):J4TB8

40 50

Tボルト

溝の途中から挿入できますのでアングルブラケットJ4ARN、J4ARWNとセットでお使いになることでフレームの組立が簡単に行えます。Tボルトからアースをとる事ができます。

製品仕様	
■材質	S10C
■表面処理	三価ユニクロメッキ
■色	シルバー
■単位質量	12g

適用部品例
■System40フレーム共通

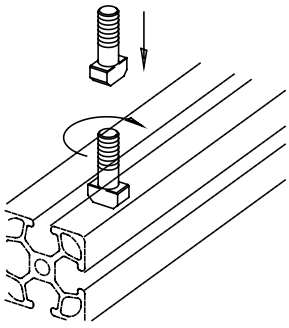

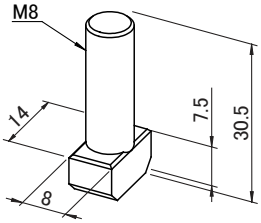

製品価格は
こちらから

型式(Model):J4RJ

40 50

直角ナット

フレームの直角接続用。

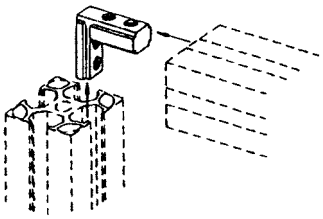

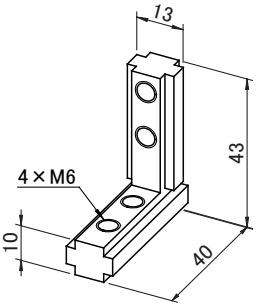

製品仕様		適用部品例
■材質	ダイキャスト(本体) フォローセットボルト M6×10	■System40フレーム共通
■表面処理	亜鉛メッキ	
■色	シルバー	
■単位質量	64g	

型式(Model):J4ARN

40 50

アングルブラケット

フレーム接続用ブラケット。
フレームに穴加工せずに組立をする場合にご使用下さい。
コーナーの下穴を利用しパネルを取付けられます。

製品仕様	
■材質	A6063SS-T5
■表面処理	アルマイト
■色	シルバー
■単位質量	60g

適用部品例
■System40フレーム共通
■使用ボルト:六角穴付きボタンボルトM8×20(B0820)
■ナット:J4M8SD、J4N8
■ナットホルダー:J4NH、J4NE

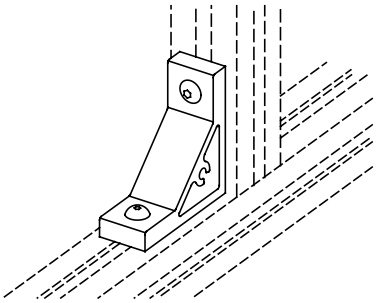

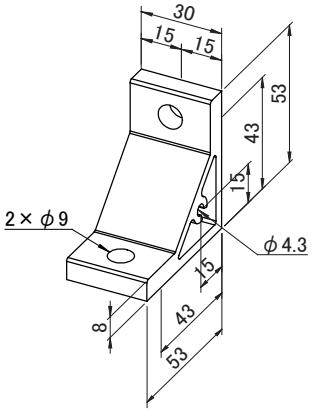

型式(Model):J4ARN#02

40

アングルブラケット

フレーム接続用ブラケット。
フレームに穴加工せずに組立をする場合にご使用下さい。
コーナーのタップを利用しパネルを取付けられます。

製品仕様	
■材質	A6063SS-T5
■表面処理	アルマイト
■色	シルバー
■単位質量	60g

適用部品例
■System40フレーム共通
■使用ボルト:六角穴付ボタンボルトM8×20(B0820)
■ナット:J4M8SD、J4N8
■ナットホルダー:J4NH、J4NE

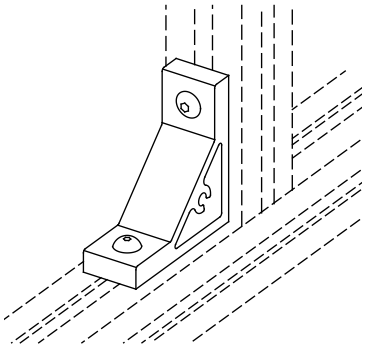

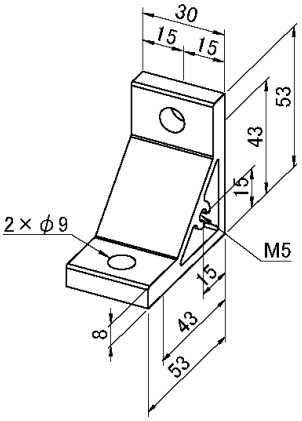

型式(Model):J4ARWN

40

アングルブラケット

フレーム接続用ブラケット。
フレームに穴加工せずに組立をする場合にご使用下さい。
コーナーの下穴を利用しパネルを取付けられます。

製品仕様	
■材質	A6063SS-T5
■表面処理	アルマイト
■色	シルバー
■単位質量	140g

適用部品例
■System40フレーム共通
■使用ボルト:六角穴付きボタンボルトM8×20(B0820)
■ナット:J4M8SD、J4N8
■ナットホルダー:J4NH、J4NE

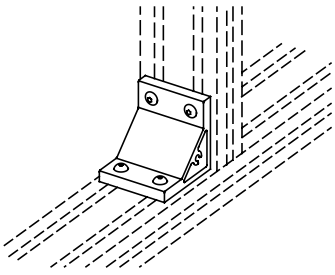

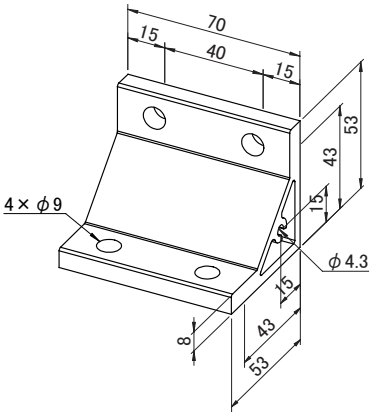

型式(Model):J4DR

40 50

アングルブラケット

フレーム接合部の強度アップにご使用下さい。センターに突起がありますので取付が簡単で廻り止めとなります。

製品仕様	
■材質	アルミダイキャスト
■単位質量	40g

適用部品例
■System40フレーム共通
■使用ボルト:六角穴付きボタンボルトM8×18(B0818)
■ナット:J4M8SD、J4N8
■ナットホルダー:J4NH、J4NE

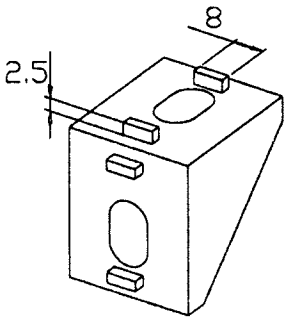

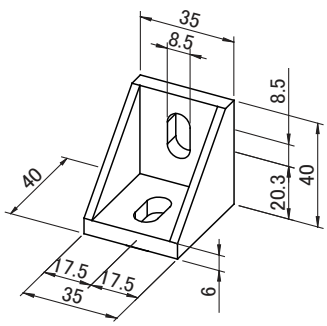

製品価格はこちらから

型式(Model):J4DRW

40

アングルブラケット

フレーム接合部の強度アップにご使用下さい。センターに突起がありますので取付が簡単で廻り止めとなります。

製品仕様		適用部品例
■材質	アルミダイキャスト	■System40フレーム共通
■単位質量	170g	■使用ボルト:六角穴付きボタンボルトM8×18(B0818)
■厚さ	6.5mm	■ナット:J4M8SD、J4N8
		■ナットホルダー:J4NH、J4NE

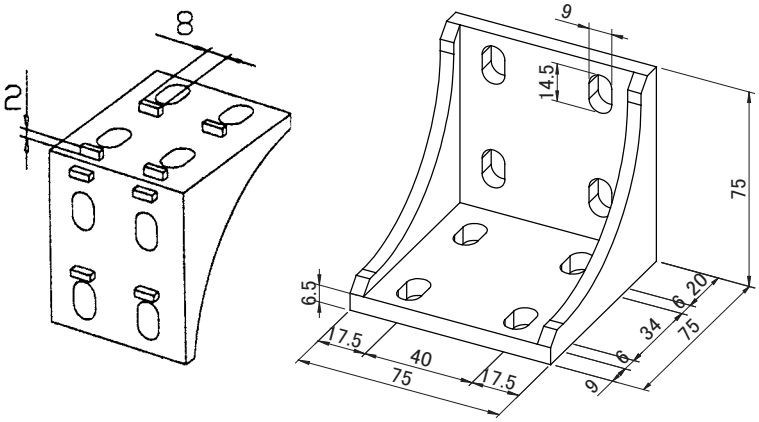

型式(Model):J4SR

40 50

アングルブラケット

フレームに棚や付属品を取付ける場合に使用。

製品仕様		適用部品例
■材質	スチール	■System40フレーム共通
■表面処理	三価ユニクロメッキ	■使用ボルト:六角穴付きボタンボルトM8×16(B0816)
■色	シルバー	■ナット:J4M8SD、J4N8
■単位質量	64g	■ナットホルダー:J4NH、J4NE
■厚さ	4.5mm	

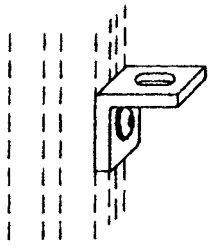

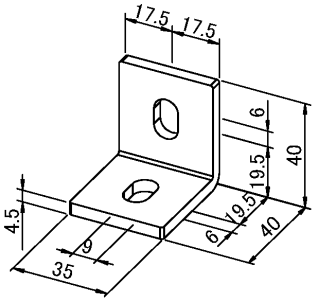

型式(Model):J4SS

40

連結プレート

フレーム連結用プレート

製品仕様		適用部品例
■材質	スチール	■System40フレーム共通
■表面処理	三価ユニクロメッキ	■使用ボルト:六角穴付ボタンボルトM8×15(B0815)
■色	シルバー	■ナット:J4M8SD、J4N8
■単位質量	58g	■ナットホルダー:J4NH、J4NE

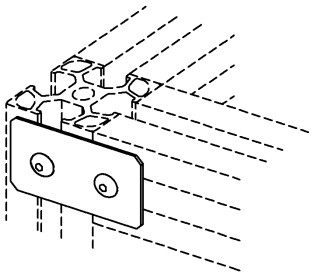

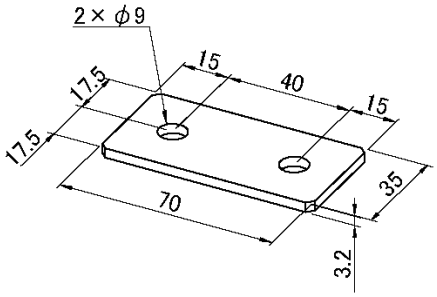

型式(Model):J4AR-135

40 50

アングルブラケット

フレームの135°角度取付用。

製品仕様		適用部品例
■材質	A6063SS-T5	■System40フレーム共通
■表面処理	アルマイト	■使用ボルト:六角穴付きボタンボルトM8×18(B0818)
■色	シルバー	■ナット:J4M8SD、J4N8
■単位質量	60g	■ナットホルダー:J4NH、J4NE

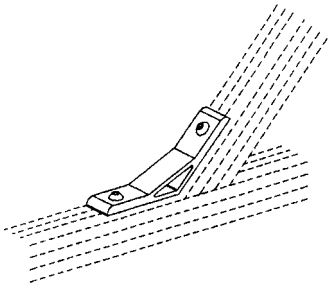

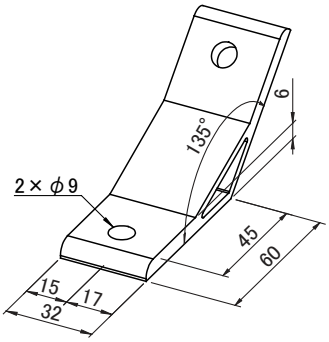

型式(Model):J4AR-45

40 50

アングルブラケット

フレームの45°角度取付用。

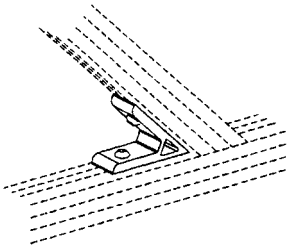

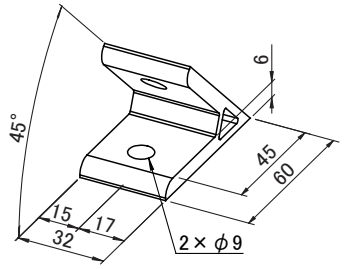

製品仕様		適用部品例
■材質	A6063SS-T5	■System40フレーム共通
■表面処理	アルマイト	■使用ボルト:六角穴付きボタンボルトM8×18(B0818)
■色	シルバー	■ナット:J4M8SD、J4N8
■単位質量	50g	■ナットホルダー:J4NH、J4NE

型式(Model):J4ARW-135

40

アングルブラケット

フレームの135°角度取付用。

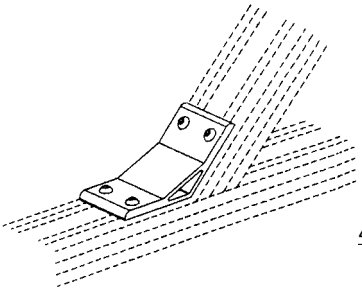

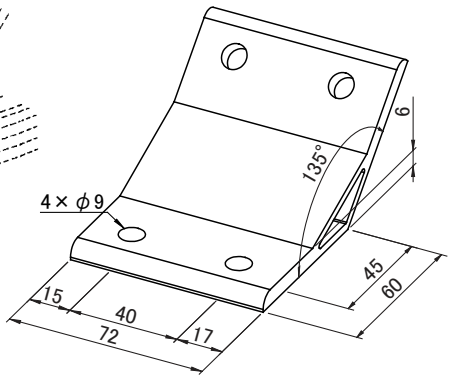

製品仕様		適用部品例
■材質	A6063SS-T5	■System40フレーム共通
■表面処理	アルマイト	■使用ボルト:六角穴付きボタンボルトM8×18(B0818)
■色	シルバー	■ナット:J4M8SD、J4N8
■単位質量	136g	■ナットホルダー:J4NH、J4NE

型式(Model):J4ARW-45

40

アングルブラケット

フレームの45°角度取付用。

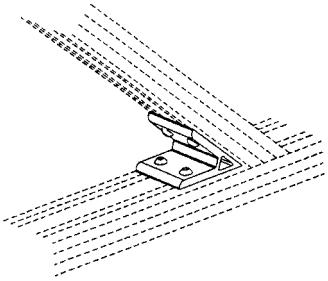

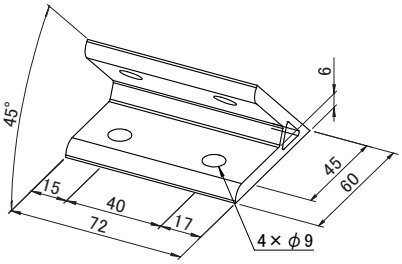

製品仕様		適用部品例
■材質	A6063SS-T5	■System40フレーム共通
■表面処理	アルマイト	■使用ボルト:六角穴付きボタンボルトM8×18(B0818)
■色	シルバー	■ナット:J4M8SD、J4N8
■単位質量	112g	■ナットホルダー:J4NH、J4NE

型式(Model):J5ARN

50

アングルブラケット

フレーム接続用ブラケット。
フレームに穴加工せずに組立をする場合にご使用ください。
コーナーの下穴を利用しパネルを取付られます。

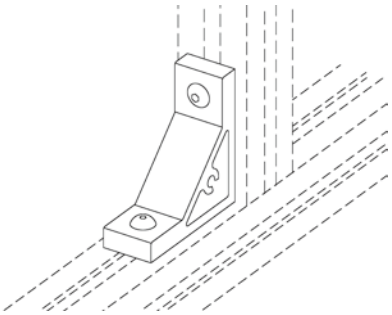

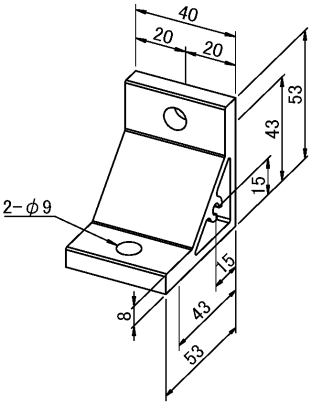

製品仕様		適用部品例
■材質	A6063SS-T5	■System50フレーム共通
■表面処理	アルマイト	■使用ボルト:六角穴付ボタンボルトM8×20(B0820)
■色	シルバー	■ナット:J4M8SD、J4N8
■単位質量	80g	■ナットホルダー:J4NH、J4NE

製品価格は
こちらから

型式(Model):J5ARWN

50

アングルブラケット

フレーム接続用ブラケット。
フレームに穴加工せずに組立をする場合にご使用ください。
コーナーの下穴を利用しパネルを取付られます。

製品仕様		適用部品例
■材質	A6063SS-T5	■System50フレーム共通
■表面処理	アルマイト	■使用ボルト:六角穴付ボタンボルトM8×20(B0820)
■色	シルバー	■ナット:J4M8SD、J4N8
■単位質量	158g	■ナットホルダー:J4NH、J4NE

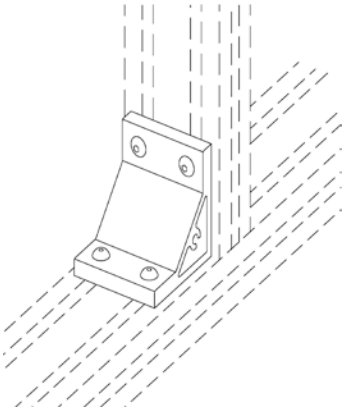

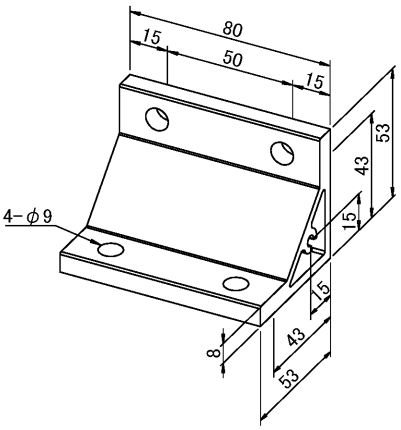

型式(Model):J4AP

40 50

アジャストブロック

パネル固定用。
溝に入れて回してセットします。
T=5mm,10mm
M6ナット付

製品仕様		適用部品例
■材質	強化プラスチック	■System40フレーム共通
■色	白色	
■許容荷重	25kgf	
■単位質量	15g	

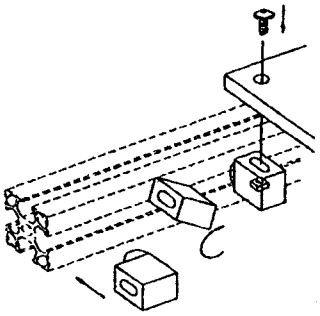

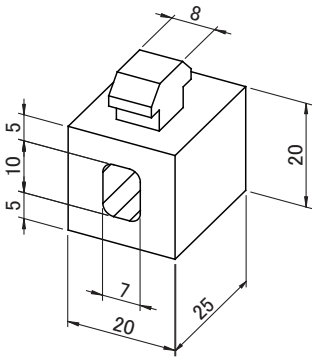

型式(Model):J4AP5

40 50

アジャストブロック

パネル固定用。
溝に入れて回してセットします。
T=5mm,10mm
M5ナット付

製品仕様		適用部品例
■材質	強化プラスチック	■System40フレーム共通
■色	白色	
■許容荷重	25kgf	
■単位質量	15g	

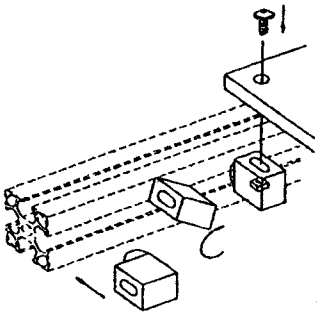

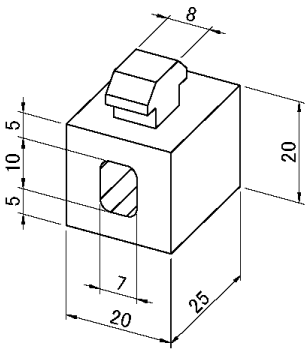

型式(Model):J4MPE

40 50

溝カバー

フレームの溝をカバーします。
防塵用、全ての40系フレームに使用できます。
板厚5mmに対応
(3mmのパネルはJ4MPESをご使用下さい)

製品仕様		適用部品例
■材質	ポリエチレン	■System40フレーム共通
■色	ライトグレー	
■定尺	2.5m	

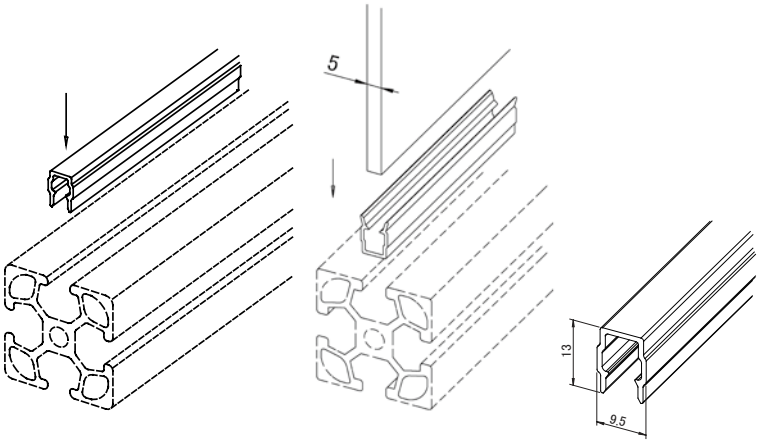

型式(Model):J4MPES

40 50

パネル押さえ

3mmのパネルを固定するのにご使用ください。
5mmのパネルはJ4MPEをご使用ください。
全ての40系フレームに使用できます。

製品仕様		適用部品例
■材質	ポリエチレン	■System40フレーム共通
■色	ライトグレー	
■定尺	2.5m	

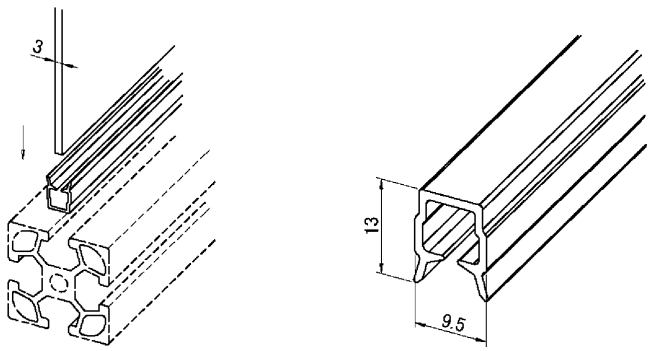

製品価格は
こちらから

型式(Model):J4HS

ACCESSORY 40

ヒンジ
扉用ヒンジ

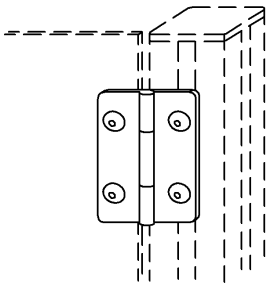

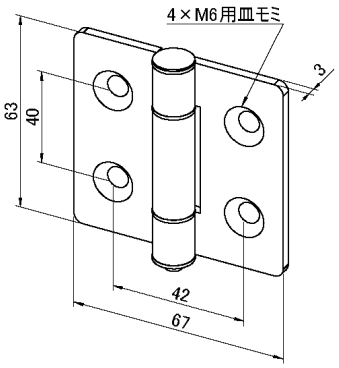

製品仕様		適用部品例
■材質	スチール	■System40フレーム共通 ■推奨ボルト
■表面処理	三価ユニクロメッキ	■J4N6、J4M6SD 六角穴付皿ボルト M6
■色	シルバー	■J4NE、J4NH ■首下寸法
■許容荷重	20kgf(2ヶ使用時)	パネル側=パネル厚+9mm以上
■単位質量	134g	フレーム側=15mm

型式(Model):J4HS30

ACCESSORY 40

ヒンジ
扉用ヒンジ
30系と40系の組み合わせの際、
適用します。

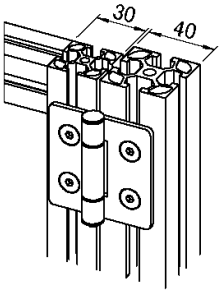

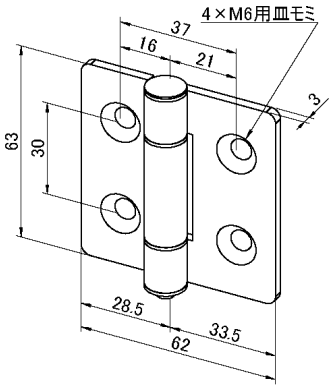

製品仕様		適用部品例
■材質	スチール	■System40フレーム共通 ■推奨ボルト
■表面処理	三価ユニクロメッキ	■J4N6、J4M6SD、J4NE、J4NH 六角穴付皿ボルト M6
■色	シルバー	■System30フレーム共通 ■首下寸法
■許容荷重	20kgf(2ヶ使用時)	■3M6F、J3M6FDE、J3N6、J3N6U System40:フレーム側=15mm
■単位質量	128g	■J3NH、J3NE、J3NPH System30:フレーム側=12mm

型式(Model):J4LF

ACCESSORY 40 ACCESSORY 50

レベリングフット
架台及び作業台等の水平出し用。

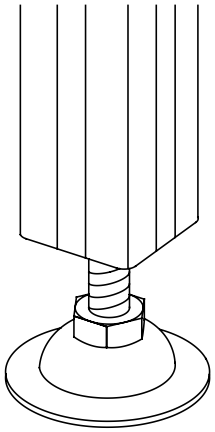

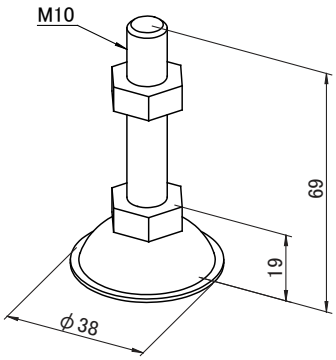

製品仕様		適用部品例
■材質	スチール	■System40フレーム共通
■表面処理	三価ユニクロメッキ	■フレーム端面タップ=
■色	シルバー	M10タップ深50(KM1050)
■許容荷重	430kgf	
■単位質量	76g	

型式(Model):J4LFD

ACCESSORY 40 ACCESSORY 50

レベリングフット
架台及び作業台等の水平出し用。

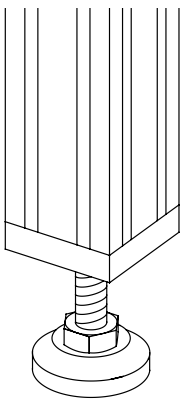

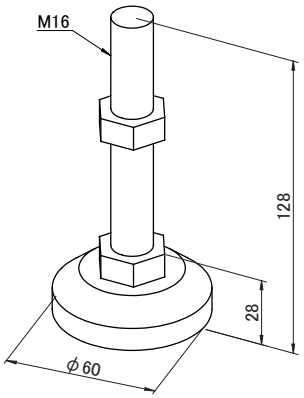

製品仕様		適用部品例
■材質	スチール	■System40フレーム共通
■表面処理	三価ユニクロメッキ	■J4B8、J4B88
■色	シルバー	
■許容荷重	1200kgf	
■単位質量	450g	

型式(Model):J4B8

ACCESSORY 40

スチールフットブラケット

ジャッキボルトやアイボルト用。フレーム端面に取付けてご使用下さい。

製品仕様	
■材質	スチール
■表面処理	ユニクロ
■色	シルバー
■単位質量	330g

適用部品例
■System40フレーム共通
■F48、F48K、F48S、F48W
■フレーム端面タップ:M8タップ深20(KM820)
■レベリングフット:J4LFD
■推奨ボルト:C0825

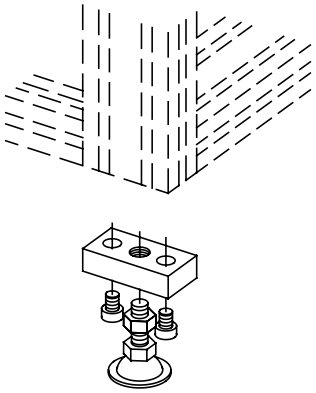

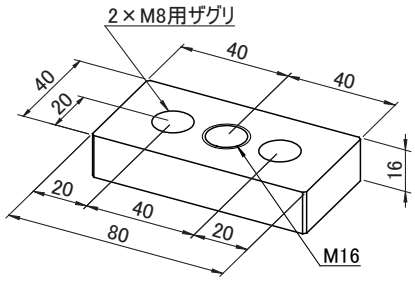

型式(Model):J4B88

ACCESSORY 40

スチールフットブラケット

ジャッキボルトやアイボルト用。フレーム端面に取付けてご使用下さい。

製品仕様	
■材質	スチール
■表面処理	ユニクロ
■色	シルバー
■単位質量	570g

適用部品例
■System40フレーム共通
■F488、F488S、F488W
■フレーム端面タップ:M8タップ深20(KM820)
■レベリングフット:J4LFD
■推奨ボルト:C0825

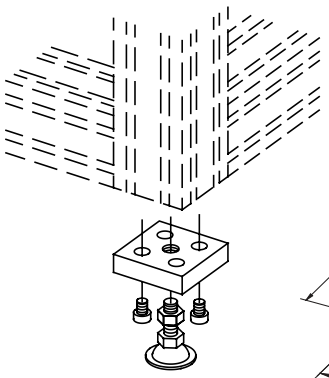

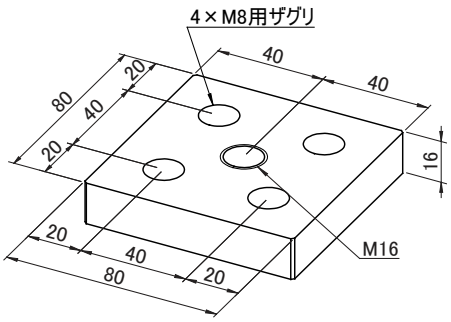

型式(Model):J4GB

ACCESSORY 40 ACCESSORY 50

グリップ

ドア、蓋、引き戸の取手としてご利用下さい。

製品仕様	
■材質	強化プラスチック
■色	黒色
■単位質量	45g

適用部品例
■System40フレーム共通
■使用ボルト:六角穴付きボルトM8×20(C0820)
■ナット:J4M8SD、J4N8
■ナットホルダー:J4NH、J4NE

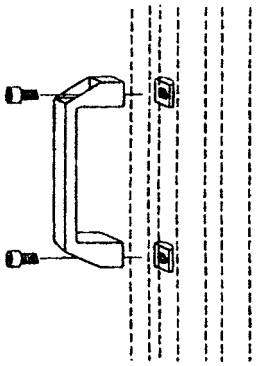

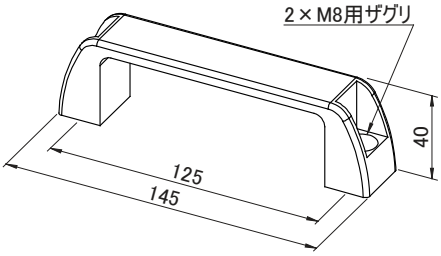

型式(Model):J4CC

ACCESSORY 40 ACCESSORY 50

ケーブルクランプ

配線等の固定にご使用下さい。溝の途中から挿入できますのでフレーム組立後、任意の場所に固定できます。結束バンドは縦、横どちらからでも結束可能です。

製品仕様	
■材質	66ナイロン
■色	白色

適用部品例
■System40フレーム共通

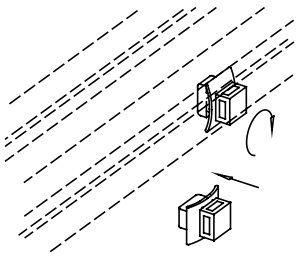

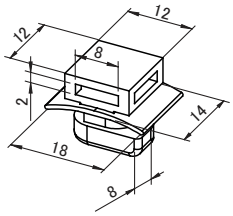

製品価格は
こちらから

型式(Model):J4PCN

40 50

プレートクランプ

パネル取付用アタッチメント。t=3～5mmのアクリルパネルを加工無しで簡単に隙間無く取付が出来ます。

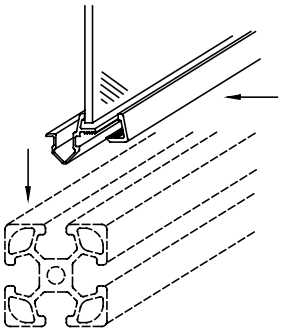

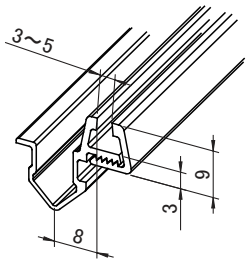

製品仕様		適用部品例
■材質	硬質塩ビ	■System40フレーム共通
■色	ライトグレー	
■定尺	2m	

型式(Model):J5B10

50

スチールフットブラケット

ジャッキボルトやアイボルト用。フレームの端面に取付けてご使用ください。

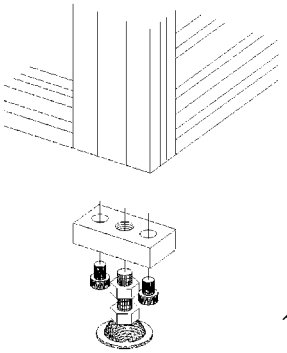

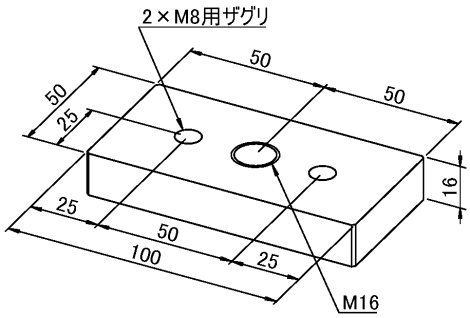

製品仕様		適用部品例
■材質	スチール	■System50フレーム共通
■表面処理	三価ユニクロメッキ	■FN510
■色	シルバー	■フレーム端面タップ:
■単位質量	576g	■M8タップ深さ20(KM820)
		■レベリングフット:J4LFD
		■推奨ボルト:C0825

型式(Model):J5B1010

50

スチールフットブラケット

ジャッキボルトやアイボルト用。フレームの端面に取付けてご使用ください。

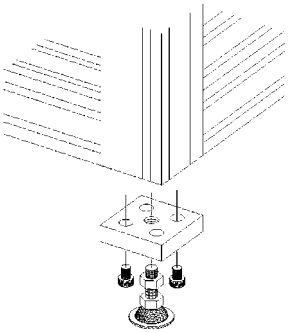

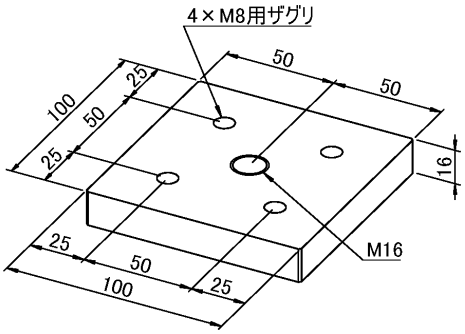

製品仕様		適用部品例
■材質	スチール	■System50フレーム共通
■表面処理	三価ユニクロメッキ	■FN51010
■色	シルバー	■フレーム端面タップ:
■単位質量	1172ｇ	■M8タップ深さ20(KM820)
		■レベリングフット:J4LFD
		■推奨ボルト:C0825

型式(Model):J4C4

40

端面キャップ

フレーム端面の保護カバー。
エッジによる怪我を防止します。

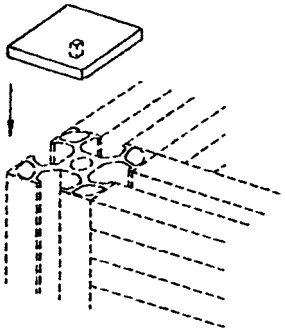

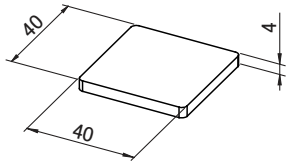

製品仕様		適用部品例
■材質	強化プラスチック	■F44、F44K、F44H、F44S、F44W
■色	黒色	
■厚さ	4mm	

型式(Model):J4C8

40

端面キャップ

フレーム端面の保護カバー。
エッジによる怪我を防止します。

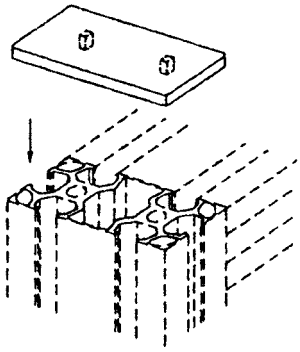

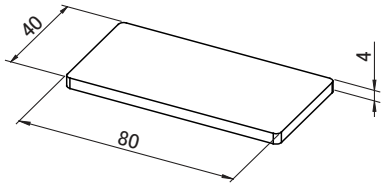

製品仕様		適用部品例
■材質	強化プラスチック	■F48、F48K、F48S、F48W
■色	黒色	
■厚さ	4mm	

型式(Model):J4C88

40

端面キャップ

フレーム端面の保護カバー。
エッジによる怪我を防止します。

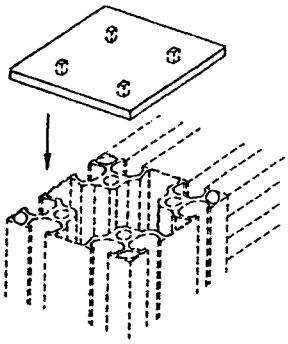

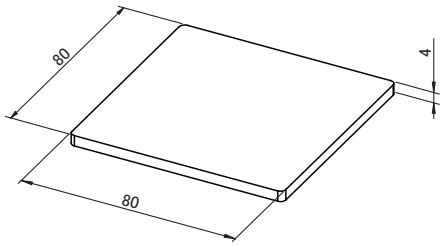

製品仕様		適用部品例
■材質	強化プラスチック	■F488、F488S、F488W
■色	黒色	
■厚さ	4mm	

型式(Model):J5C5

50

端面キャップ

フレーム端面の保護カバー。
エッジによる怪我を防止します。

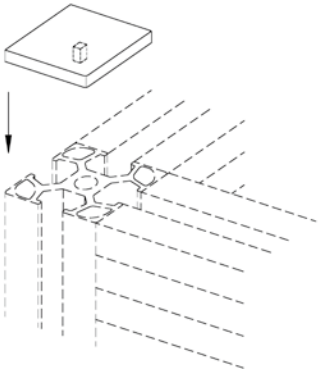

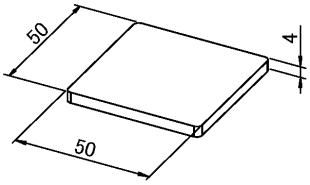

製品仕様		適用部品例
■材質	強化プラスチック	■FN55
■色	黒色	
■厚さ	4mm	

製品価格は
こちらから

型式(Model):J5C10

50

端面キャップ

フレーム端面の保護カバー。
エッジによる怪我を防止します。

製品仕様		適用部品例
■材質	強化プラスチック	■FN510
■色	黒色	
■厚さ	4mm	

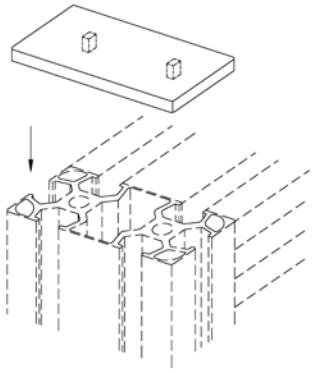

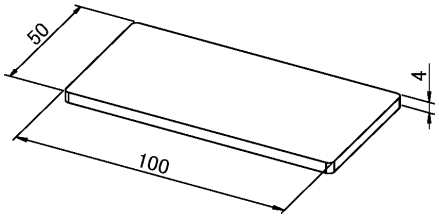

型式(Model):J5C1010

50

端面キャップ

フレーム端面の保護カバー。
エッジによる怪我を防止します。

製品仕様		適用部品例
■材質	強化プラスチック	■FN51010
■色	黒色	
■厚さ	4mm	

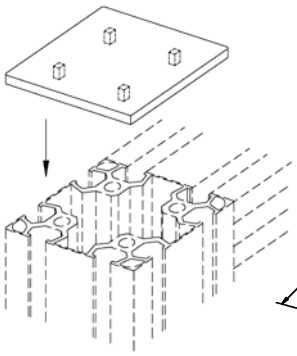

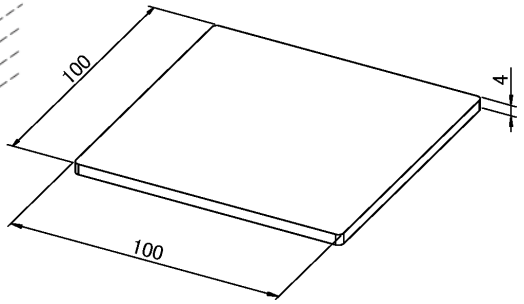

ALUMI FRAME 技術資料

たわみ量計算法

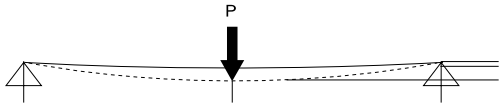

たわみ量について

あらかじめ当用材のたわみ量表をよく確認してご使用下さい。
用材は適正なご使用荷重の範囲内でご利用下さい。

1.アルミフレームのたわみ量の確認

アルミフレームに荷重がかかる場合は、選定したフレームのたわみ量を確認して下さい。
たわみ量が大きい場合はフレームのサイズアップをお薦めします。
たわみ量は次式で算出できます。簡易的には次ページの早見表をご覧下さい。

2.アルミフレーム許容荷重のめやす

フレームは両端支持で中央集中荷重とし、たわみ量がフレーム長さの1/1000mmになった時の荷重を許容荷重としております。

3.安全荷重早見表

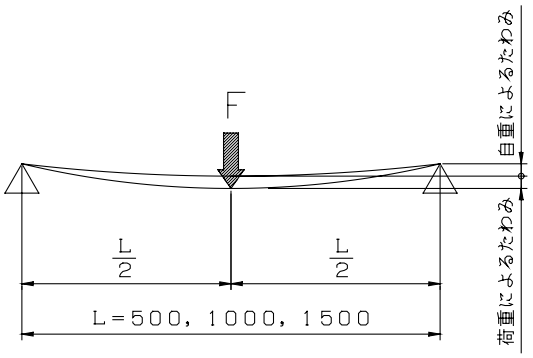

	自重のたわみ量(mm)		
	500mm	1000mm	1500mm
F22	0.01	0.13	0.66
F24(横)	0.01	0.12	0.63
F24(縦)	0.00	0.03	0.16
F28(横)	0.01	0.11	0.54
F28(縦)	0.00	0.01	0.04
F244	0.00	0.03	0.14
F33	0.00	0.05	0.28
F36(横)	0.00	0.05	0.26
F36(縦)	0.00	0.01	0.07
F39(横)	0.00	0.05	0.24
F39(縦)	0.00	0.01	0.03
F366	0.00	0.01	0.06
F369(横)	0.00	0.01	0.05
F369(縦)	0.00	0.01	0.03
F3612(横)	0.00	0.01	0.06
F3612(縦)	0.00	0.00	0.02
F44	0.00	0.03	0.16
F48(横)	0.00	0.03	0.15
F48(縦)	0.00	0.01	0.04
F488	0.00	0.01	0.03

1) 片側固定式

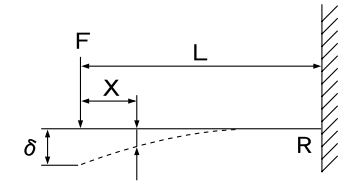

X=0のとき

$$\delta = \frac{FL^3}{3EI}$$

2) 両端支持式

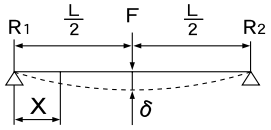

$X=\frac{1}{2}L$ のとき

$$\delta = \frac{FL^3}{48EI}$$

3) 両端固定式

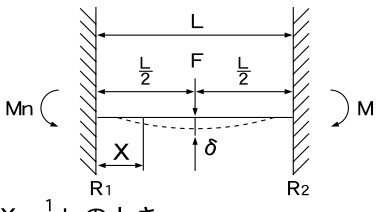

$X=\frac{1}{2}L$ のとき

$$\delta = \frac{FL^3}{192EI}$$

F：荷重〔N〕　　E：ヤング係数〔7,000KN/cm^2〕
L：アルミフレーム長さ〔cm〕　　I：断面2次モーメント〔cm^4〕
X：荷重作用点距離〔cm〕

たわみ量早見表

〔参考例〕F48の場合
荷重(F):5000N、長さ(L):500mmとした時のたわみ量
① 縦軸の5000N、横軸の500mmの交点、表図Ⓐを求めます。
② Ⓐ点を通り、図の斜線と平行する線、表図Ⓑを引きます。
③ 線Ⓑと右側の型式記号F48(縦)の交点を求め、表図Ⓒとします。
④ Ⓒ点から上のたわみ量の横グラフまで直線を引き、交点を求めます。
その交点が、たわみ量となります。

たわみ量グラフ

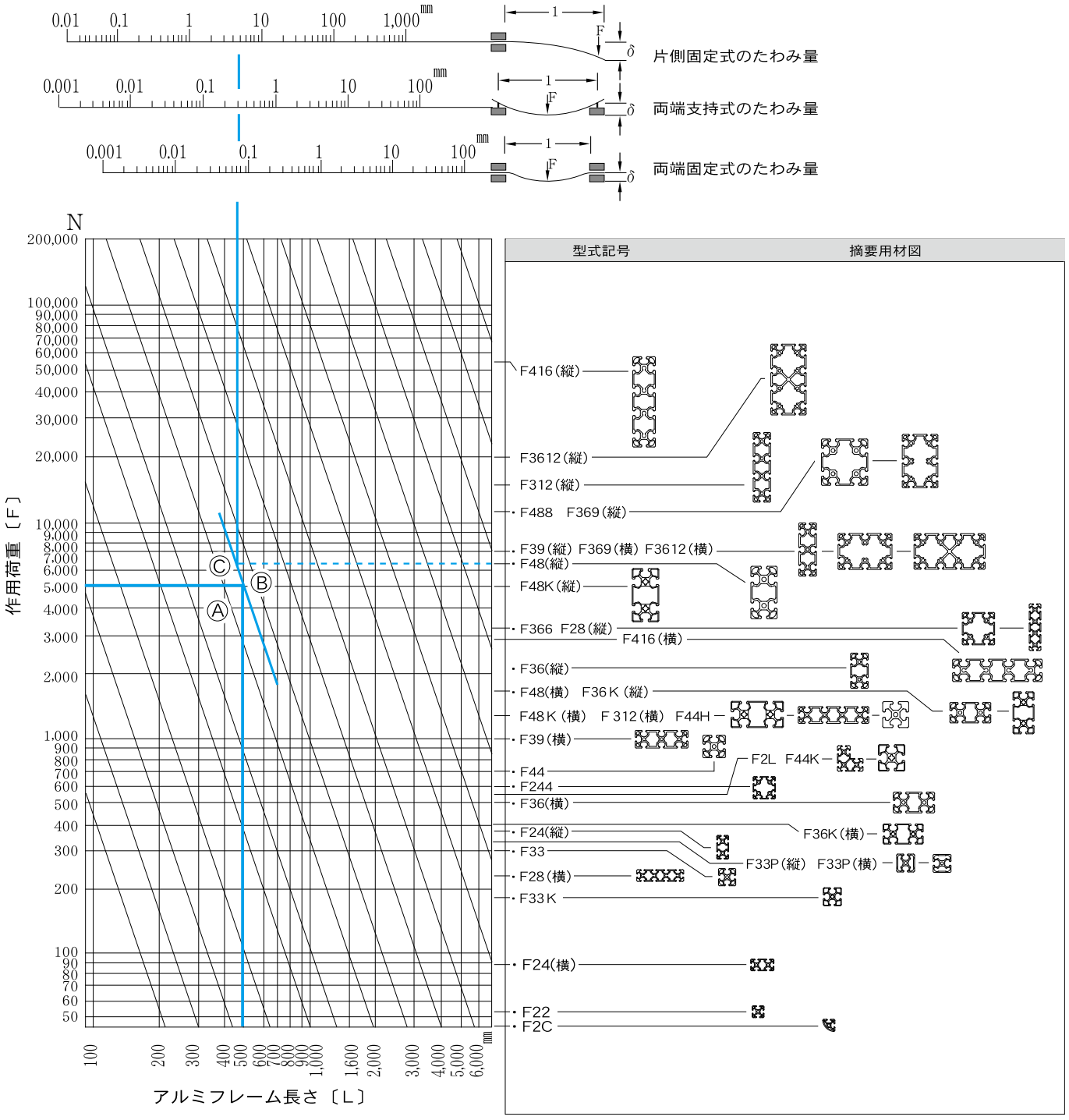

アルミフレームの許容荷重一覧表

計算条件:両端支持、中央部集中荷重、最大撓み量=アルミフレーム長さの1/1000とした場合
下記数字は計算値ですので、目安としてください。(Fx、Fyは荷重方向を示します。)　　単位〔N〕

	型式	L=500mm		L=1000mm		L=1500mm		L=2000mm	
		Fx	Fy	Fx	Fy	Fx	Fy	Fx	Fy
System20	F22	68	68	14	14	2	2	—	—
	F22S	72	74	15	15	3	3	—	—
	F24	126	506	26	121	5	47	—	19
	F24S	136	514	29	123	6	48	—	20
	F28	312	4,322	66	1,068	15	460	—	243
	F244	889	889	214	214	84	84	36	36
	F2C	56	56	11	11	1	1	—	—
	F2L	810	810	193	193	75	75	30	30
System30	F33	378	378	87	87	30	30	7	7
	F33K	309	309	71	71	24	24	5	5
	F33P	369	398	85	92	29	32	7	8
	F33S	375	390	87	90	30	31	7	8
	F33W	366	366	85	85	30	30	8	8
	F36	702	2,666	163	654	57	275	15	138
	F36K	550	2,233	127	548	44	231	11	116
	F36S	776	2,654	181	651	66	274	20	138
	F39	1,264	9,620	295	2,384	105	1,034	31	553
	F312	1,678	21,707	392	5,399	141	2,367	43	1,295
	F366	4,641	4,641	1,141	1,141	484	484	247	247
	F366K	3,681	3,681	905	905	384	384	196	196
	F366S	4,585	4,481	1,128	1,102	479	467	245	239
	F366W	4,466	4,466	1,099	1,099	466	466	238	238
	F369	7,476	14,790	1,840	3,669	783	1,596	403	860
	F3612	9,982	32,033	2,455	7,968	1,042	3,493	533	1,911
System40	F44	1,201	1,201	287	287	111	111	45	45
	F44H	1,943	1,943	465	465	182	182	76	76
	F44K	806	806	191	191	73	73	27	27
	F44S	1,186	1,194	283	285	110	111	45	45
	F48	2,212	8,649	530	2,139	207	922	86	488
	F48K	1,512	6,521	361	1,613	139	696	56	369
	F48S	2,172	8,371	522	2,071	206	895	88	475
	F416	4,242	58,811	1,019	14,661	403	6,466	172	3,582
	F488	15,009	15,009	3,716	3,716	1,608	1,608	857	857
	FN55	3,530	3,530	867	867	367	367	186	186
	FN510	5,811	23,846	1,430	5,938	607	2,611	311	1,439
	FN51010	37,828	37,828	9,423	9,423	4,148	4,148	2,290	2,290

※表中"—"の範囲は強度不足となるために使用をお奨めできません。

接続金具別許容荷重一覧表

●セット金具方式

	記号	許容荷重(N)
System20	J2S	490
	J2F	490
System30	J3S	980
	J3F	784
	J3RJ	980
System40	J4S	1470
	J4F	1274
	J4RJ	1470

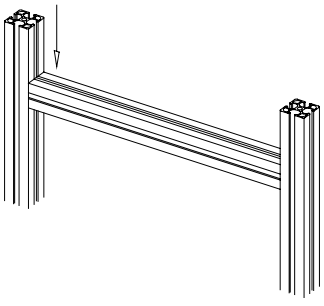

●アングルブラケット方式

	記号	許容荷重(N)
System20	J2AR	490
	J2ARW	735
System30	J3ARN	1078
	J3ARWN	1617
	J3ARTN	2156
	J3ARQN	3234
System40	J4ARN	2156
	J4ARWN	3234

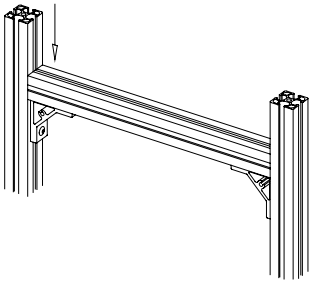

ご使用方法

専用ナットのご説明

J2M4S、J2M5S

1.専用ナットホルダー
（J2NH）

〔ご説明〕
当専用ナットホルダーは溝の中でフレームを押し、固定されます。

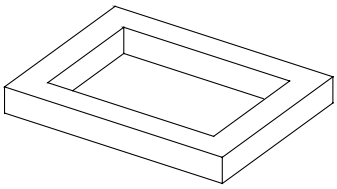

3－（ロ）

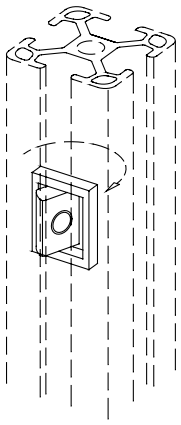

〔ご使用方法〕
専用ナットを入れ図のように矢印の方向に押し回し水平にして下さい。

2.専用ナット

〔ご説明〕
当ナットは上図のナットホルダーが必要です。（上記図）ご希望の位置から溝に挿入できますので便利です。

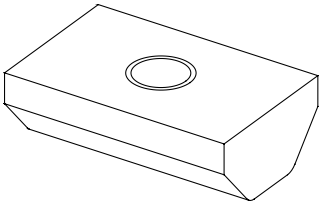

3－（ハ）

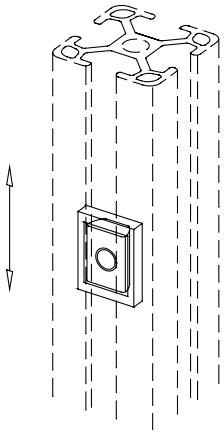

〔ご使用方法〕
図のようにナットをセットすることができ、アルミフレームの溝の長さの中で自由にセットし、お使い下さい。

3－（イ）

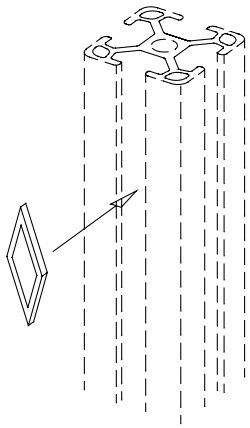

〔ご使用方法〕
専用ナットホルダーをひし形になるようにつぶしてフレームの溝に入れて下さい。

専用ナットのご説明

J3M4F、J3M5F、J3M6F、J4M4SD、J4M5SD、J4M6SD、J4M8SD

1.専用ナットホルダー
（J3NH、J4NH）

〔ご説明〕
当専用ナットホルダーは板バネ式で溝の中にセットしますとナットを押し上げるようになっています。

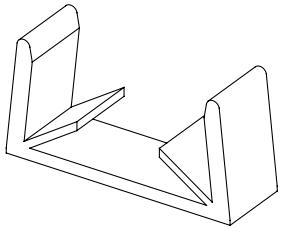

2.専用ナット

〔ご説明〕
当ナットは上図のナットホルダーが必要です。（上記図）ご希望の位置から溝に挿入できますので便利です。

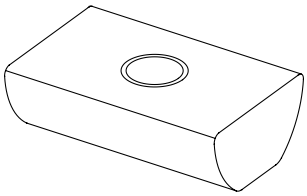

3－（イ）

〔ご使用方法〕
ご使用前に使用数をあらかじめ左図のようにセットして下さい。

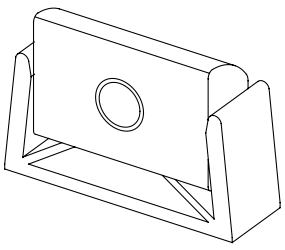

3－（ロ）

〔ご使用方法〕
専用ナットと専用ホルダーをセットしたものを立てたまま、図のように溝に入れて下さい。

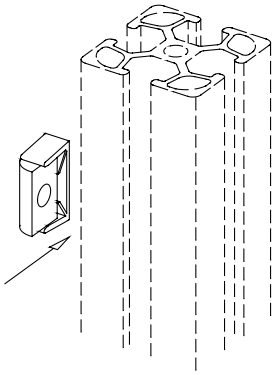

3－（ハ）

〔ご使用方法〕
溝に入れたら図のようにナットだけ矢印方向に押し回し水平にして下さい。

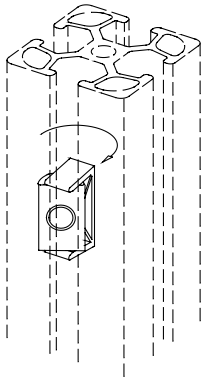

3－（ニ）

〔ご使用方法〕
図のようにナットをセットすることで、専用ナットホルダーがスプリングの役をし、ナットを押し上げて押さえます。アルミフレームの溝の長さの中で自由にセットし、お使い下さい。

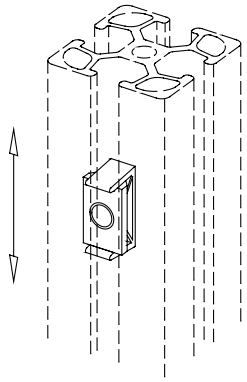

専用接続金具のご説明

J2S、J3S、J4S

4ー(イ)セット金具

〔ご使用方法〕
あらかじめタップ加工した端面にセット金具を取り付けます。

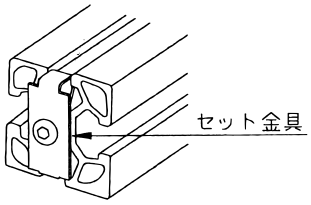

4ー(ロ)セット金具

〔ご使用方法〕
接続する相手の接続位置にはレンチ穴を開けておきます。定位置まで溝に沿ってロケーターをスライドさせます。

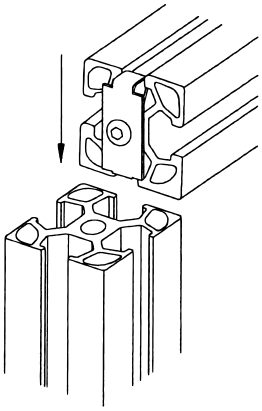

4ー(ハ)セット金具

〔ご使用方法〕
六角レンチを使用してセット金具のボルトを締付け接続完了です。

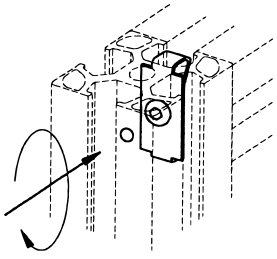

J2F、J3F、J4F

5ー(イ)フレックス金具

〔ご使用方法〕
あらかじめ専用のザグリ加工したアルミフレームにフレックス金具をセットします。

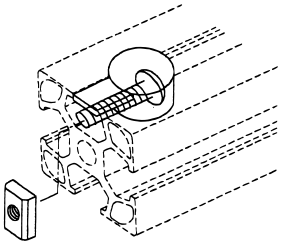

5ー(ロ)フレックス金具

〔ご使用方法〕
接続する相手の溝に沿って適当な位置までナットをスライドします。

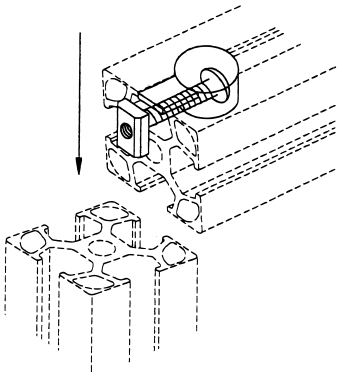

5ー(ハ)フレックス金具

〔ご使用方法〕
ボールポイントの六角レンチでフレックス金具のボルトを締付けて接続完了です。

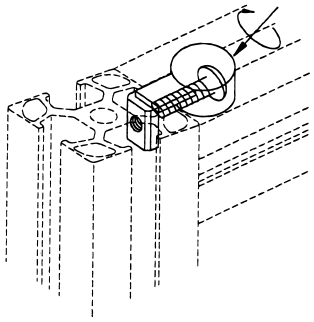

直角ナットのご説明

J3RJ、J4RJ

6ー(イ) 直角ナット

〔ご使用方法〕
直角ナットをアルミフレームの溝に通します。

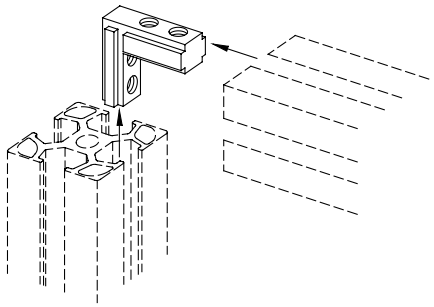

6ー(ロ) 直角ナット

〔ご使用方法〕
位置決めが出来たらネジで固定します。

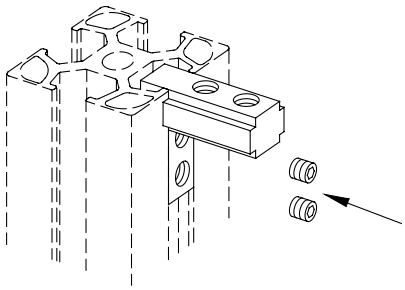

6ー(ハ) 直角ナット

〔ご使用方法〕
もう一方を溝に通しネジで固定します。専用穴加工しないで組立をする場合にご利用下さい。

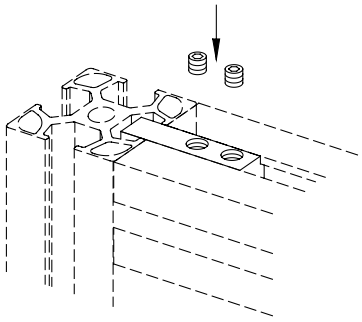

Tボルトのご説明

J3TB6、J4TB8

7ー(イ) Tボルト

〔ご使用方法〕
アングルブラケットにTボルト、平座金をセットし、袋ナットを2山程度締めます。

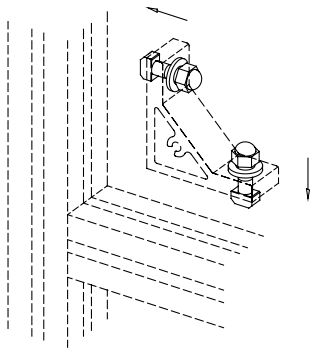

7ー(ロ) Tボルト

〔ご使用方法〕
Tボルトの向きを溝に合わせアルミフレームに挿入し、袋ナットを締めます。

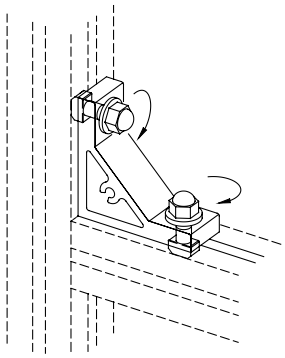

7ー(ハ) Tボルト

〔ご使用方法〕
袋ナットを締める事により、Tボルトが90°回転し締まります。ナット、ナットホルダーを使わないので組立時間を短縮できます。

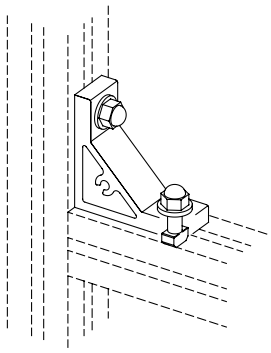

アルミフレーム組立手順図

セット金具による組立ご説明

組立前の準備

1.アルミフレーム寸法を確認し、番号順に区分します。
2.接続金具(セット金具)をご使用になるには、専用加工が必要です。
所定位置の加工箇所をご確認下さい。
3.組立前にセット金具をアルミフレームにセットします。

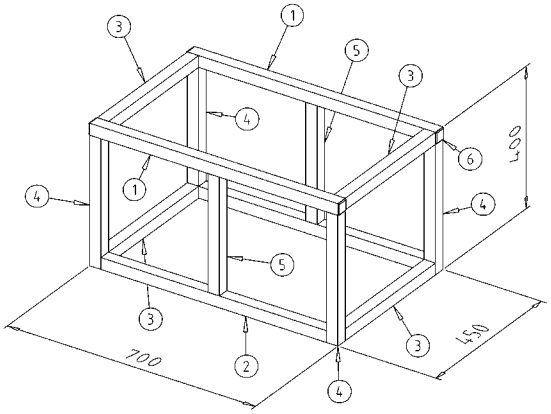

(1)
底面となる横柱②に中央部の柱⑤を溝に
沿ってスライドし定位置で仮締めします。

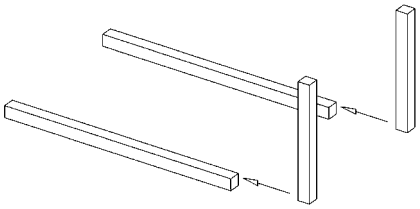

(2)
コーナーの柱④を取付けます。

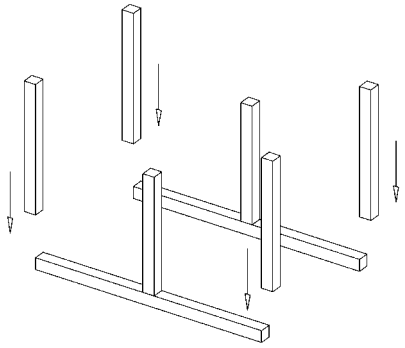

(3)
③のアルミフレームを接続し底面を作ります。

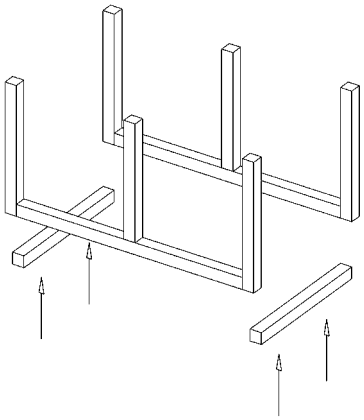

(4)
④、⑤の柱に取付けたセット金具に、上面の横柱①をス
ライドさせて取付けます。

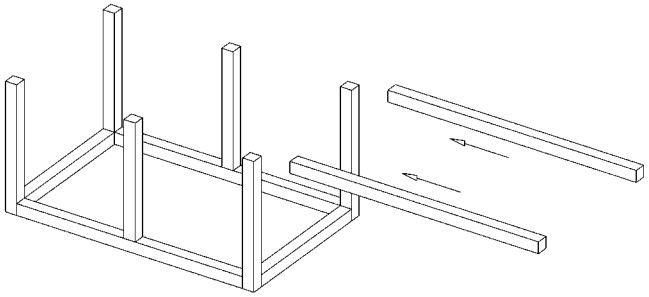

(5)
③のアルミフレームを接続し、各アルミフレームを調
整後本締めして下さい。

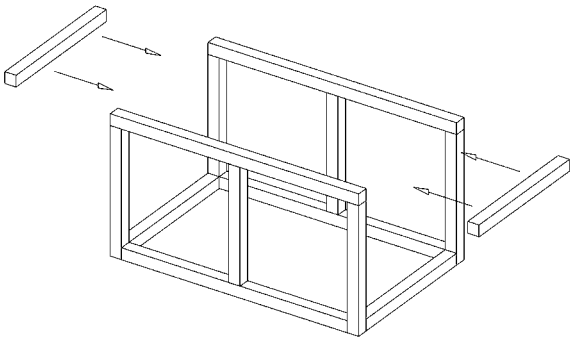

(6)
①の横柱に端面キャップを付けて完了です。

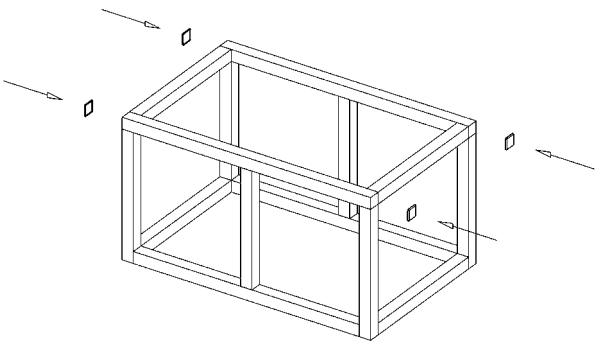

3次元CAD図

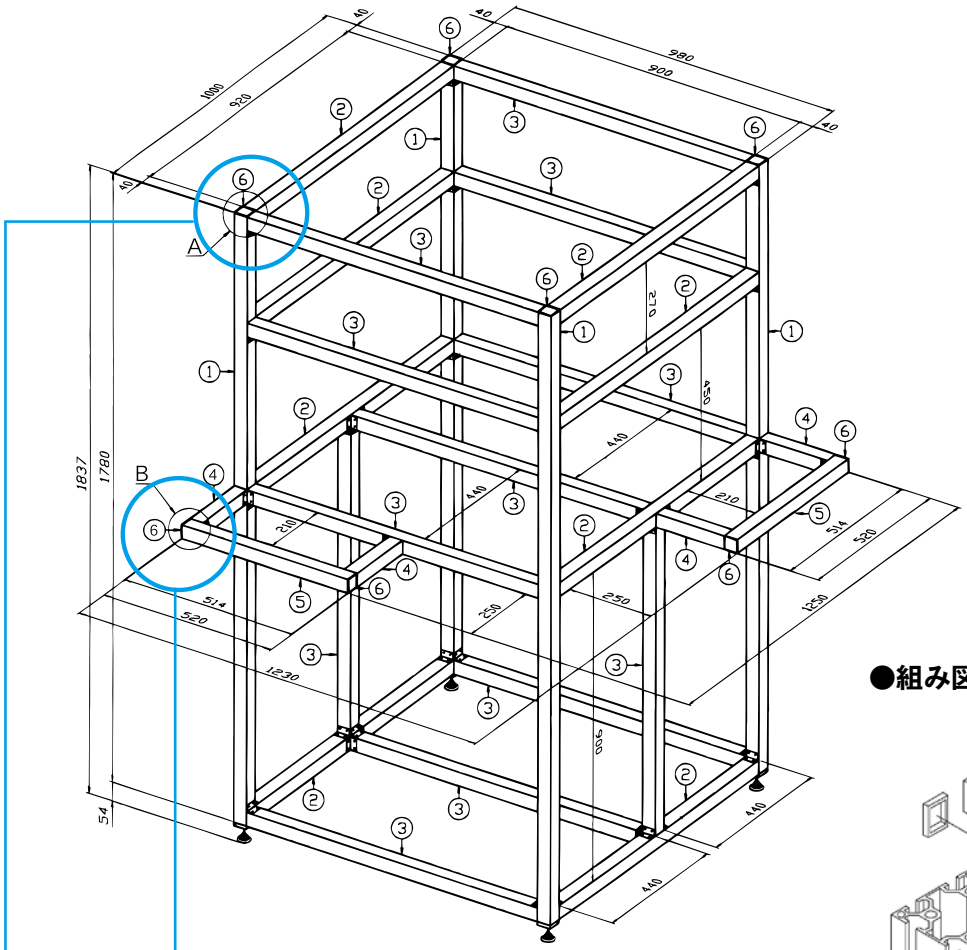

●拡大図

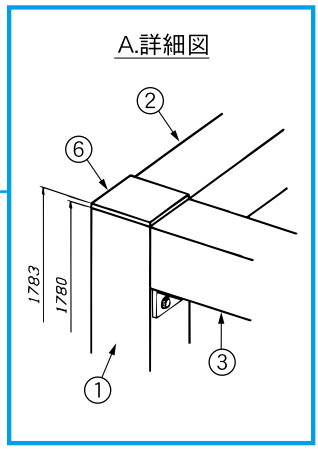

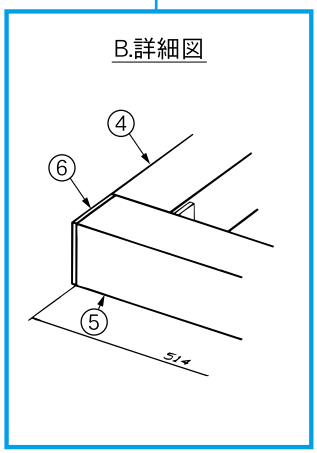

●組み図

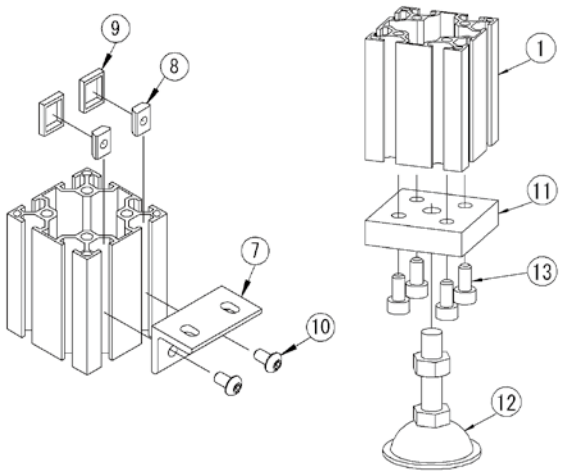

●部品リスト表

品番	品目	品名	数量
1	アルミフレーム	F244×1780L	4
2	アルミフレーム	F244×920L	8
3	アルミフレーム	F244×900L	12
4	アルミフレーム	F244×210L	4
5	アルミフレーム	F244×514L	2
6	端面キャップ	J2C44	8
7	アルミブラケット	J2ARW	60
8	ナット	J2M5S	240
9	ナットホルダー	J2NH	240
10	六角穴付ボタンボルト	B0408	240
11	スチールフットブラケット	J2B44	4
12	レベリングフット	J2LF8	4
13	六角穴付ボルト	C0515	16

3次元CAD図

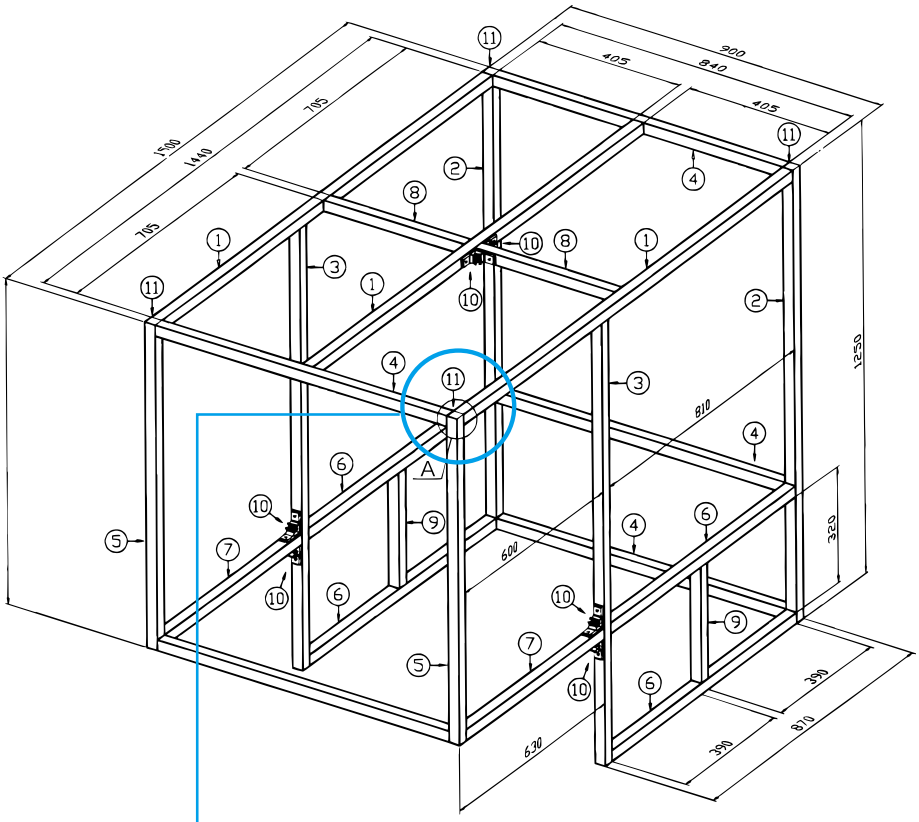

●拡大図

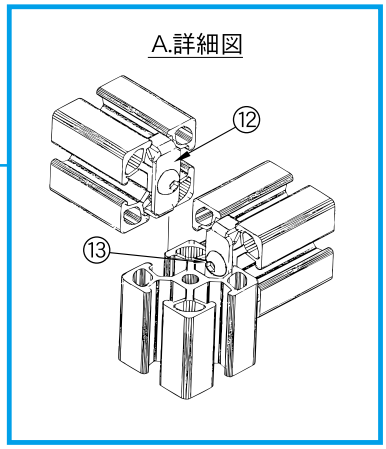

●部品リスト表

品番	品目	品名	数量
1	アルミフレーム	F33×1440L	3
2	アルミフレーム	F33×1250L	2
3	アルミフレーム	F33×1220L	2
4	アルミフレーム	F33×840L	5
5	アルミフレーム	F33×900L	2
6	アルミフレーム	F33×810L	4
7	アルミフレーム	F33×600L	2
8	アルミフレーム	F33×455L	2
9	アルミフレーム	F33×320L	2
10	アルミブラケット	J3ARN	6
11	端面キャップ	J3C3	4
12	セット金具	J3S	38
13	六角穴付ボタンボルト	B0615	50

営業承認	営業担当

文書No.	
記載日時	

アルミフレーム仕様確認書 Rev.9

文書/文件No.		依頼者/委托人		コード/编码	
代理店/代理店		ユーザー/用户		製品希望納期/产品希望发货期限	
案件名/事案名				出図希望日/出来图希望日	
客先図番/					

フレーム種類/铝型材种类	営/营	技/技
System 20 □□ System 30 □□ System 40	□	□
通し方向/联贯的方向 横/横 □□ 縦/竖	□	□

フレーム形状/铝型材形状	営/营	技/技
4面溝/4面槽	□	□
1面フラット/1平面	□	□
2面フラット/2平面	□	□
Kタイプ/K型	□	□

端面キャップ/端盖	営/营	技/技
面→一致/端面平行	□	□
面→出/端面突出	□	□
無/无	□	□

溝カバー/封条	営/营	技/技
有/有	□	□
無/无	□	□

ナットタイプ/螺母类型	営/营	技/技
四角ナット/四角螺母(先入)	□	□
専用ナット/专用螺母(後入)	□	□

ボルト/螺丝	営/营	技/技	ナット/螺母	営/营	技/技
ステンレス/不锈钢	□	□	ステンレス/不锈钢	□	□
スチール/碳钢	□	□	スチール/碳钢	□	□

接続方法/连接方法	営/营	技/技
ARN □□ DR □□ SR	□	□
セット金具/T型套件 □□ 直角ナット/直角螺母	□	□
フレックス金具/圆型套件 □□ ボルト止め/螺母定位	□	□

足回り/底部 (高さ/高 mm)	営/营	技/技
レベリングフット/支撑脚	□	□
キャスター/脚轮	□	□
キャスター&レベリングフット/支撑脚&脚轮	□	□
アンカースタンド/固定支撑脚	□	□

トビラ/门	営/营	技/技
無/无	□	□
有/有 観音扉(右扉・左扉)/	□	□
有/有 スライド扉/	□	□
有/有 マグネットキャッチ/磁性门扣	□	□
有/有 グリップ/把手 (高さ mm)	□	□
有/有 ヒンジ/合页 抜差/可拆卸型	□	□
有/有 ヒンジ/合页 固定/固定型	□	□
有/有 隙間/缝隙(mm) 上( )下( )中( )	□	□

添付図/附件图纸	営/营	技/技
CADデータ/CAD数据(DWG,DXF)	□	□
TIFF(図形、文字、数字が読めるか)/TIFF图纸(图形、文字、数字是否清晰表示)	□	□
紙、PDF(図形、文字、数字が読めるか)/PDF图纸(图形、文字、数字是否清晰表示)	□	□

出図内容/出图内容	営/营	技/技
注文(正式図面)/订单(全体图、3D数据、侧面图、加工图、CSV、检查表)	□	□
見積り/报价(承认图、3D图、CSV)	□	□

パネル種類/板材种类 (厚さ/厚度 mm)(色/颜色)	営/营	技/技
アクリル/PMMA	□	□
PC樹脂(ポリカーボネート)/PC	□	□
PET樹脂(ポリエチレンテレフタラート)/PET	□	□
PVC樹脂(塩ビ)/PVC	□	□
アルミ/ □□ SUS/	□	□
その他/其他( )	□	□

パネル型式	営/营	技/技
	□	□

パネル取付/面板的安装		営/营	技/技
フレーム溝入れ/装封条 ※2	MPE	□	□
	パネル押え/面板固定	□	□
PCN □□ AP		□	□
ブラケット/托架(角铝) □□ 外付け/外部安装		□	□

荷重/承重	営/营	技/技
有/有 (最大荷重/最大承重 kg)	□	□
無/无	□	□

たわみ/	営/营	技/技
有/有 (最大たわみ mm)	□	□
無/无	□	□

作図日数換算入力項目/绘图日数换算输入项目	数(実測)/数(实地测量) 営/营	技/技
接続のアイテムの数/连接的条款的数		
フレーム/铝型		
PVCの取り付け方法/PVC面板的安装方法		
溝カバー有無(2面、4面)/封条补的有无(2表面, 4表面)		
扉の有無(PVC取り付け方法指定)/门的有无(PVC面板安装方法指定)		

剛性重視・コスト重視	営/营	技/技
剛性重視 □□ コスト重視	□	□

ボルト落下防止対策	営/营	技/技
有り □□ 無し	□	□

公的要求事項の確認	営/营	技/技
有り □□ 無し	□	□

その他・客先要望/其他、客户要求	営/营	技/技
客図にある部品は指定部品 変更可	□	□
下部装置、隣接装置等の固定ボルト 必要	□	□

FLEX GUARD FENCE

フレックスガードフェンス

工場ラインや装置レイアウトに合わせた最適なガードフェンスをご提供します。
お客様の設計のご負担を軽減し設計から完成までのリードタイムを短縮することで、安全対策の合理化&省力化にご協力いたします。

フェンスの配置を示す平面図をご提供ください。
図面に基づき、フェンス仕様やセンサー、スイッチ類の取り付け位置のご確認をいたします。
専門のスタッフが、お客様のご要求仕様にあわせ、最適な設計を行います。
3D図、2D配置図、側面図にて、設計のご承認を依頼します。全てのフェンスには図番が表示されているため、現地SET UP時の識別が容易に出来ます。

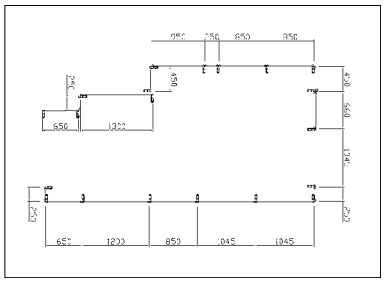

2D配置図

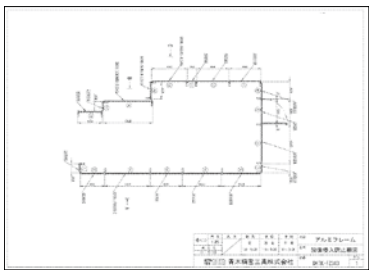

側面図

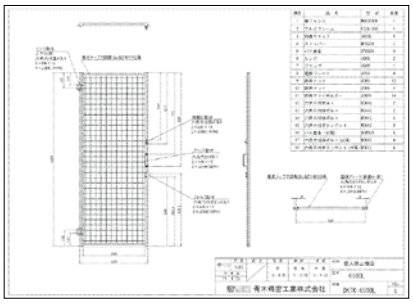

3D図

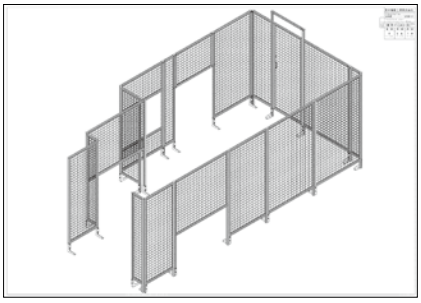

お客様のラインレイアウトや装置寸法に合わせ、オプションでフェンス形状や寸法を自由に合わせることが可能です。

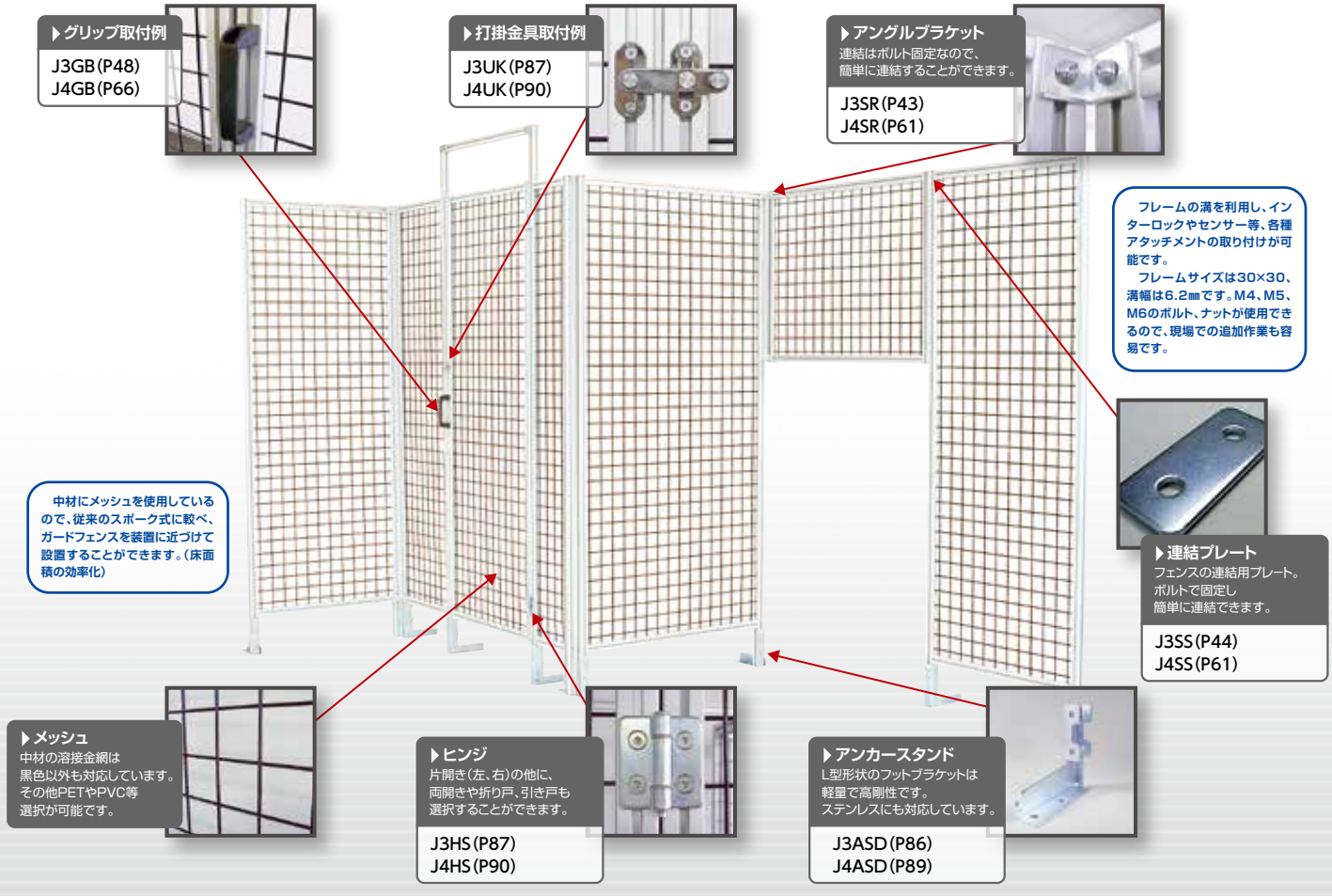

System30 System40 フレックスガードフェンス

●コンベヤラインやロボット周辺の安全を確保し、危険エリアへの立ち入りを防ぎます。
●枠材はアルミ製フレームで表面をアルマイト処理しているため、塗装が不要で環境面に優れます。
●メッシュはピッチ40mmもしくは50mmのため、柵のエリア面積を最小限にすることができます。
●エリア内への人の立ち入りを感知する、各種センサーと取付アプリケーションが準備されています。
●装置レイアウトに合わせ、フェンスは自在に連結が可能で、ドア等のフェンス種類も豊富です。
●使用フレーム：system30はF33K、system40はF44K

system30フレックスガードフェンス寸法図

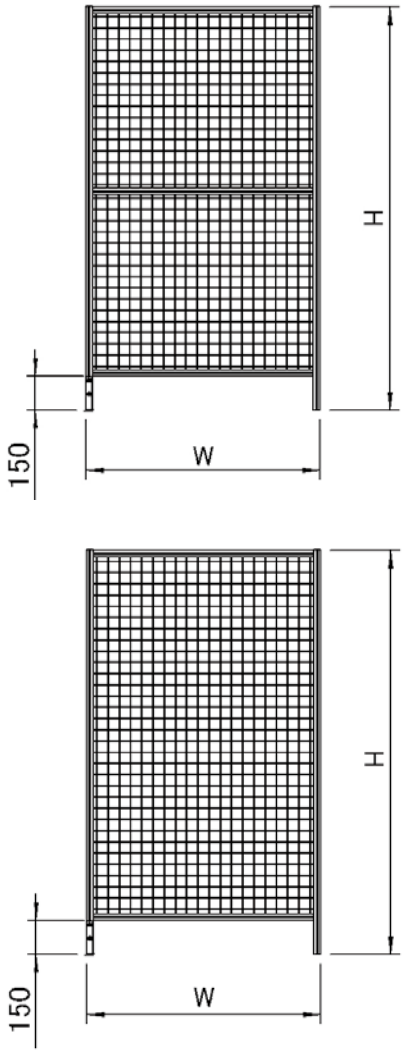

名称	型式	H	W	中桟	中材
フレックスガードフェンス	Z3H1810-M50	1803	1045	有り	溶接金網、φ3.2,P50,黒
	Z3H1808-M50	1803	850	有り	溶接金網、φ3.2,P50,黒
	Z3H1806-M50	1803	650	有り	溶接金網、φ3.2,P50,黒
	Z3H1804-M50	1803	450	有り	溶接金網、φ3.2,P50,黒
	Z3H1802-M50	1803	250	有り	溶接金網、φ3.2,P50,黒
	Z3H2210-M50	2190	1045	有り	溶接金網、φ3.2,P50,黒
	Z3H2208-M50	2190	850	有り	溶接金網、φ3.2,P50,黒
	Z3H2206-M50	2190	650	有り	溶接金網、φ3.2,P50,黒
	Z3H2204-M50	2190	450	有り	溶接金網、φ3.2,P50,黒
	Z3H2202-M50	2190	250	有り	溶接金網、φ3.2,P50,黒
	Z3N1045	1803	1045	無し	溶接金網、φ3.2P50、黒
	Z3N850	1803	850	無し	溶接金網、φ3.2P50、黒
	Z3N650	1803	650	無し	溶接金網、φ3.2P50、黒
	Z3N450	1803	450	無し	溶接金網、φ3.2P50、黒
	Z3N250	1803	250	無し	溶接金網、φ3.2P50、黒
	Z3NH2010-M40	2003	1045	無し	溶接金網、φ3.2P40、黒
	Z3NH2008-M40	2003	850	無し	溶接金網、φ3.2P40、黒
	Z3NH2006-M40	2003	650	無し	溶接金網、φ3.2P40、黒
	Z3NH2004-M40	2003	450	無し	溶接金網、φ3.2P40、黒
	Z3NH2002-M40	2003	250	無し	溶接金網、φ3.2P40、黒

中材は、PET ／ポリカーボネイト／ PVC ／その他対応可能です。(別途お見積り)

system40フレックスガードフェンス寸法図

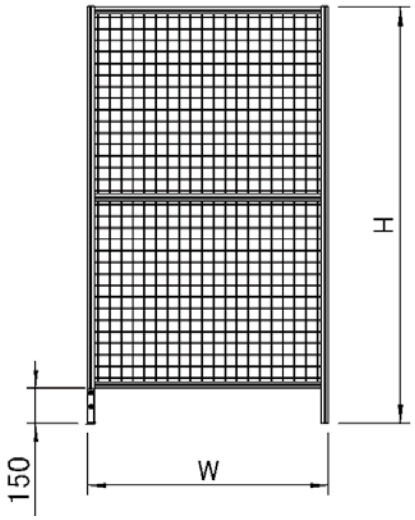

名称	型式	H	W	中桟	中材
フレックスガードフェンス	Z4H1810-M50	1821	1060	有り	溶接金網、φ3.2,P50,黒
	Z4H1808-M50	1821	865	有り	溶接金網、φ3.2,P50,黒
	Z4H1806-M50	1821	665	有り	溶接金網、φ3.2,P50,黒
	Z4H1804-M50	1821	465	有り	溶接金網、φ3.2,P50,黒
	Z4H1802-M50	1821	265	有り	溶接金網、φ3.2,P50,黒
	Z4H2210-M50	2208	1060	有り	溶接金網、φ3.2,P50,黒
	Z4H2208-M50	2208	865	有り	溶接金網、φ3.2,P50,黒
	Z4H2206-M50	2208	665	有り	溶接金網、φ3.2,P50,黒
	Z4H2204-M50	2208	465	有り	溶接金網、φ3.2,P50,黒
	Z4H2202-M50	2208	265	有り	溶接金網、φ3.2,P50,黒

中材は、PET ／ポリカーボネイト／ PVC ／その他対応可能です。(別途お見積り)

型式(Model):J3ASD

ACCESSORY 30

アンカースタンド

ガードフェンスをアンカーボルトで床に固定する時にご使用ください。
別途フレームに追加工
(2-KH90)が必要になります。

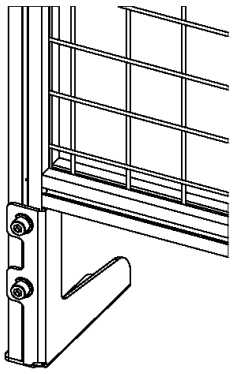

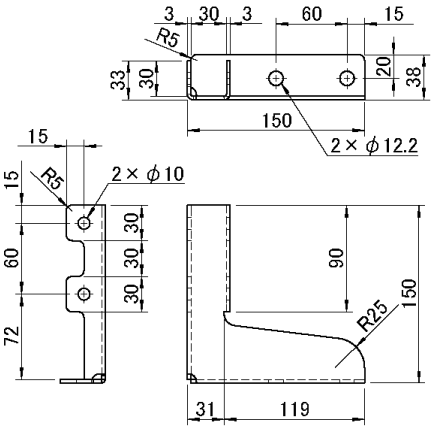

製品仕様		適用部品例
■材質	スチール	■System30フレーム共通
■表面処理	三価ユニクロメッキ	■使用ボルト:六角穴付ボルトM8×50(C0850)
■色	シルバー	■平座金:M8
		■バネ座金:M8
		■六角ナット:M8

型式(Model):J3ASL

ACCESSORY 30

アンカースタンド(左用)

ガードフェンスをアンカーボルトで床に固定する時にご使用ください。
J3ASRとセットでお使いください。
フレームに追加工は不要です

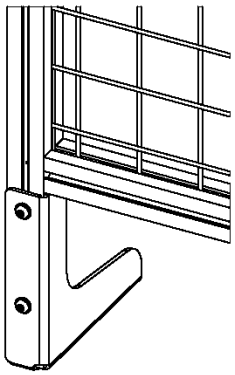

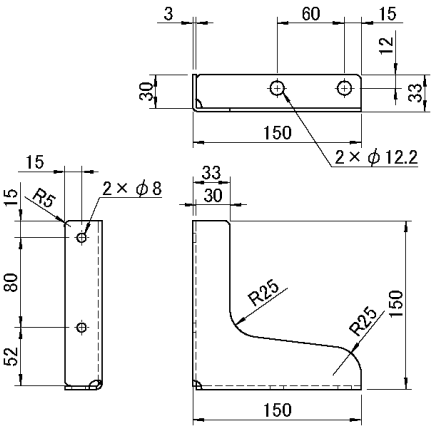

製品仕様		適用部品例
■材質	スチール	■System30フレーム共通
■表面処理	三価ユニクロメッキ	■使用ボルト:六角穴付ボタンボルトM6×12(B0612)
■色	シルバー	■ナット:J3M6F、J3M6FDE、J3N6、J3N6U
		■ナットホルダー:J3NH、J3NE、J3NPH

型式(Model):J3ASR

ACCESSORY 30

アンカースタンド(右用)

ガードフェンスをアンカーボルトで床に固定する時にご使用ください。
J3ASLとセットでお使いください。
フレームに追加工は不要です

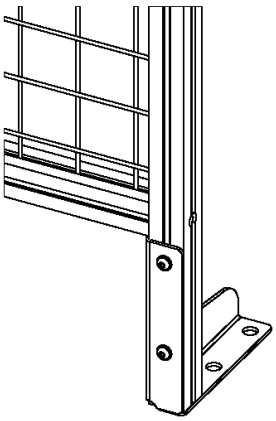

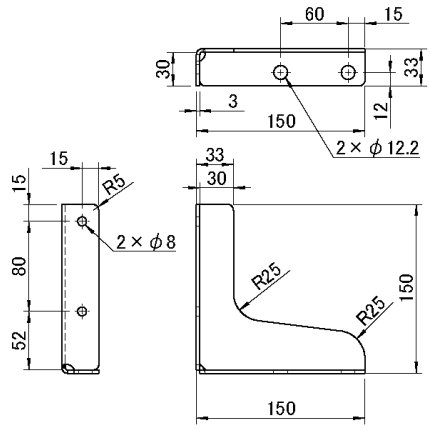

製品仕様		適用部品例
■材質	スチール	■System30フレーム共通
■表面処理	三価ユニクロメッキ	■使用ボルト:六角穴付ボタンボルトM6×12(B0612)
■色	シルバー	■ナット:J3M6F、J3M6FDE、J3N6、J3N6U
		■ナットホルダー:J3NH、J3NE、J3NPH

製品価格はこちらから

型式(Model):J3HS

ACCESSORY 30

ヒンジ

ガードフェンスを角度をつけて連結する際にご使用ください。

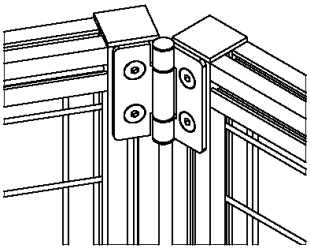

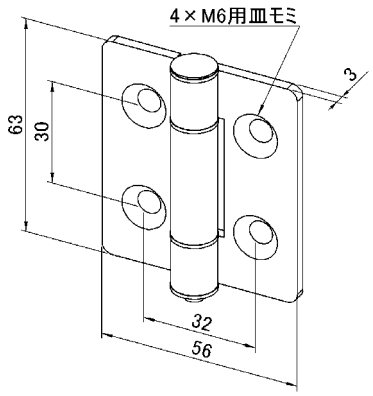

製品仕様		適用部品例
■材質	スチール	■System30フレーム共通 ■推奨ボルト
■表面処理	三価ユニクロメッキ	■J3M6F、J3M6FDE 六角穴付皿ボルト M6
■色	シルバー	■J3N6、J3N6U ■首下寸法
■許容荷重	18kgf(2ヶ使用時)	■J3NH、J3NE、J3NPH フレーム側＝12mm
■単位質量	120ｇ	

型式(Model):J3DRS

ACCESSORY 30

戸当たり

スイングドアのストッパとして適用します。

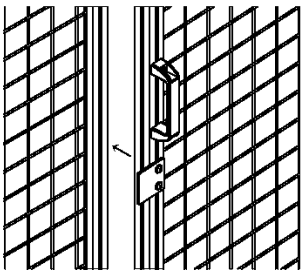

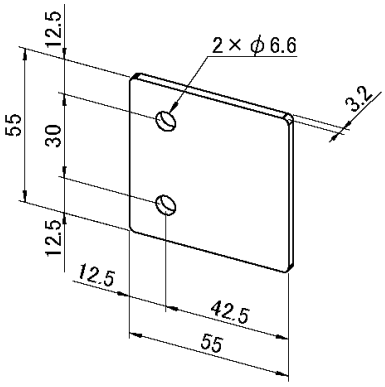

製品仕様		適用部品例
■材質	SPHC	■System30フレーム共通
■表面処理	三価クロメート	■使用ボルト:六角穴付ボタンボルトM6×12(B0612)
		■ナット:J3M6F、J3M6FDE、J3N6、J3N6U
		■ナットホルダー:J3NH、J3NE、J3NPH

型式(Model):J3UK

ACCESSORY 30

打掛錠

扉の固定用　取付の際は、ツマミの間隔を4mm以上離れるように設計してください。

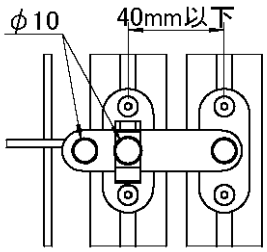

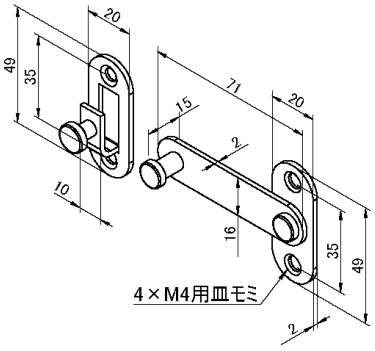

製品仕様		適用部品例
■材質	SUS304	■System30フレーム共通
■表面処理	バフ研磨	■使用ボルト:六角穴付皿ボルトM4×10(D0410)
		■ナット:J3M4F、J3M4FDE、J3N4
		■ナットホルダー:J3NH、J3NE、J3NPH

型式(Model):J3MPEY

溝カバー

フレームの溝をカバーし、ガードフェンスの視認性が向上します。

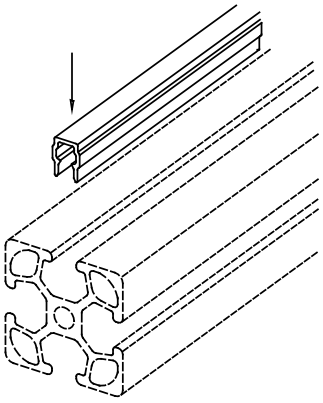

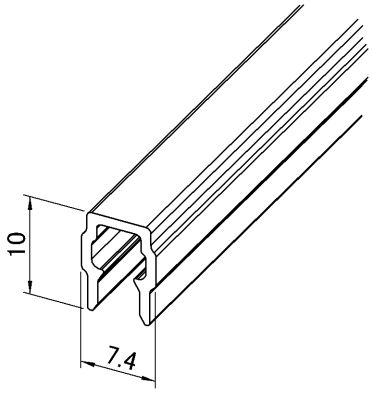

製品仕様		適用部品例
■材質	ポリエチレン	■System30フレーム共通
■色	イエロー	
■尺度	2.5m	

型式(Model):J3MPY

溝カバー

フレームの溝をカバーし、ガードフェンスの視認性が向上します。

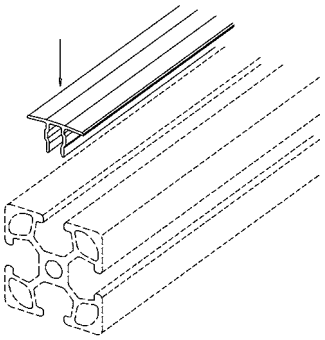

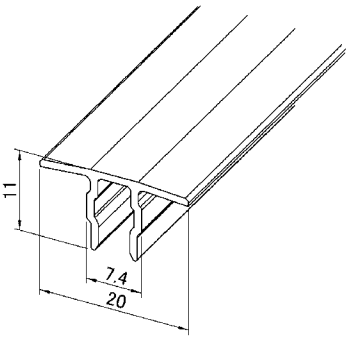

製品仕様		適用部品例
■材質	ポリエチレン	■System30フレーム共通
■色	イエロー	
■尺度	2.5m	

System40 フレックスガードフェンス用パーツ

製品価格は
こちらから

型式(Model):J4ASD

ACCESSORY 40

アンカースタンド

ガードフェンスをアンカーボルトで床に固定する時にご使用ください。

別途フレームに追加工
(2-KH90)が必要になります。

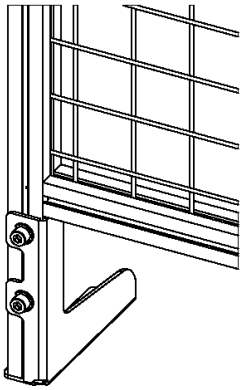

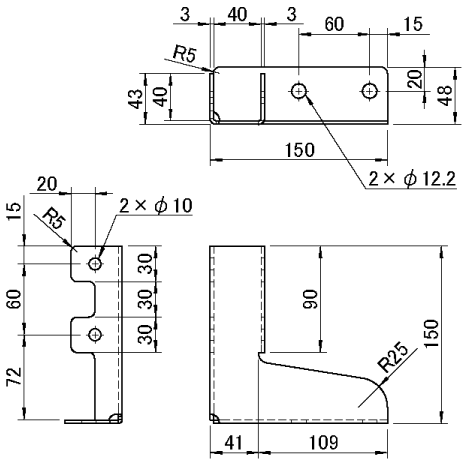

製品仕様		適用部品例
■材質	スチール	■System40フレーム共通
■表面処理	三価ユニクロメッキ	■使用ボルト:六角穴付ボルト M8×60(C0860)
■色	シルバー	■平座金:M8
		■バネ座金:M8
		■六角ナット:M8

型式(Model):J4ASL

ACCESSORY 40

アンカースタンド(左用)

ガードフェンスをアンカーボルトで床に固定する時にご使用ください。J4ASRとセットでお使いください。フレームに追加工は不要です

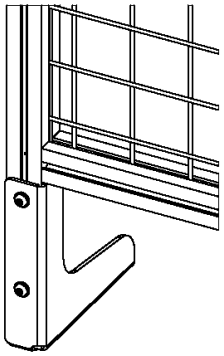

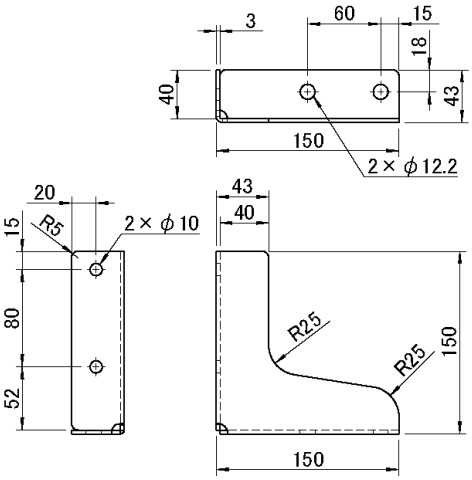

製品仕様		適用部品例
■材質	スチール	■System40フレーム共通
■表面処理	三価ユニクロメッキ	■使用ボルト:六角穴付ボタンボルトM8×15(B0815)
■色	シルバー	■ナット:J4M8SD、J4N8
		■ナットホルダー:J4NH、J4NE

型式(Model):J4ASR

ACCESSORY 40

アンカースタンド(右用)

ガードフェンスをアンカーボルトで床に固定する時にご使用ください。J4ASLとセットでお使いください。フレームに追加工は不要です

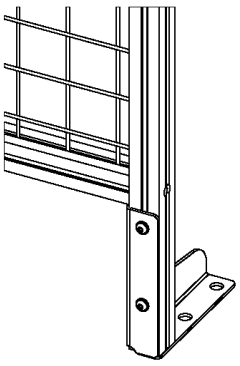

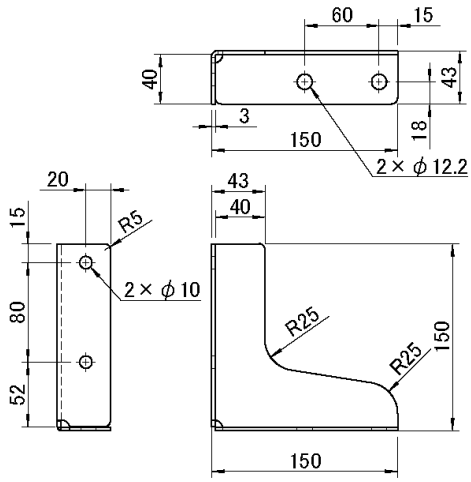

製品仕様		適用部品例
■材質	スチール	■System40フレーム共通
■表面処理	三価ユニクロメッキ	■使用ボルト:六角穴付ボタンボルトM8×15(B0815)
■色	シルバー	■ナット:J4M8SD、J4N8
		■ナットホルダー:J4NH、J4NE

System40 フレックスガードフェンス用パーツ

製品価格はこちらから

型式(Model):J4HS

ACCESSORY 40

ヒンジ

ガードフェンスを角度をつけて連結する際にご使用ください。

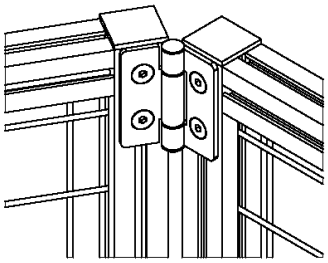

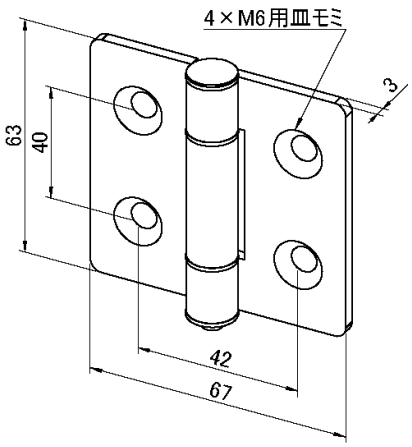

製品仕様	
■材質	スチール
■表面処理	三価ユニクロメッキ
■色	シルバー
■許容荷重	20kgf(2ヶ使用時)
■単位質量	134ｇ

適用部品例
■System40フレーム共通 ■推奨ボルト 六角穴付皿ボルト　M6
■J4N6、J4M6SD
■J4NE、J4NH ■首下寸法 フレーム側＝15mm

型式(Model):J4DRS

ACCESSORY 40

戸当たり

スイングドアのストッパとして適用します。

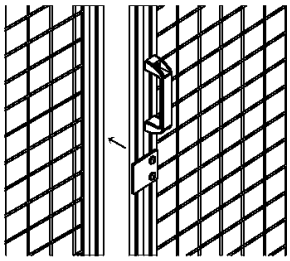

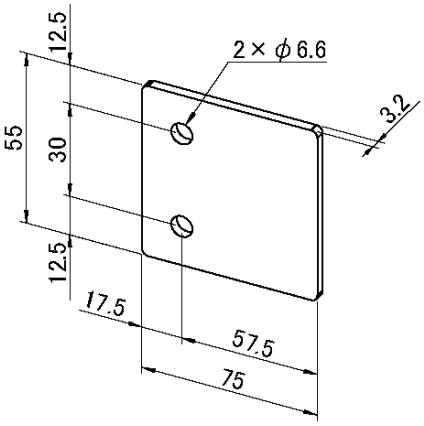

製品仕様	
■材質	SPHC
■表面処理	三価クロメート

適用部品例
■System40フレーム共通
■使用ボルト:六角穴付ボタンボルトM6×15(B0615)
■ナット:J4M6SD、J4N6
■ナットホルダー:J4NH、J4NE

型式(Model):J4UK

ACCESSORY 40

打掛錠

扉の固定用　取付の際は、ツマミの間隔を4mm以上離れるように設計してください。

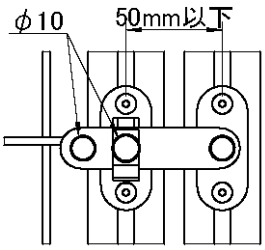

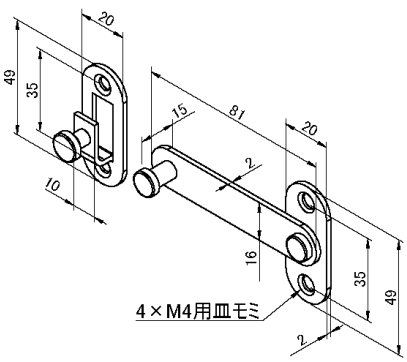

製品仕様	
■材質	SUS304
■表面処理	バフ研磨

適用部品例
■System40フレーム共通
■使用ボルト:六角穴付皿ボルトM4×12(D0412)
■ナット:J4M4SD、J4N4
■ナットホルダー:J4NH、J4NE

営業承認	営業担当

文書No.	
記載日時	

ガードフェンス仕様確認書 Rev.10

文書/文件No.		依頼者/委托人		コード/编码	
代理店/代理店		ユーザー/用户		製品希望納期/产品希望发货期限	
案件名/事案名				出図希望日/出来图希望日	
客先図番/					

フレーム種類/铝型材种类	営/营	技/技
System 30 □ □ System 40	□	□

フレーム形状/	営/营	技/技
4面溝 □ □ 2面フラット	□	□
1面フラット □ □ Kタイプ	□	□
GRAY □ □ YELLOW	□	□

フェンス高さ/	営/营	技/技
	□	□

中桟/	営/营	技/技
無/无 □ □ 有/有	□	□

アンカースタンド向き/	営/营	技/技
内側 (操作側) □ □ 外側 (反操作側)	□	□

足回り/底部 (高さ/高 mm)	営/营	技/技
レベリングフット/支撑脚	□	□
キャスター/脚轮	□	□
オークラ仕様 □ □ ASD □ □ ASR(L)	□	□
アンカースタンド(鉄)/固定支架	□	□
アンカースタンド(SUS)/固定支架	□	□
アンカーボルトの手配要	□	□
	□	□

パネル種類/板材种类(厚さ/厚度 mm)(色/颜色:)	営/营	技/技
アクリル/PMMA	□	□
PC樹脂(ポリカーボネート)/PC	□	□
PET樹脂(ポリエチレンテレフタラート)/PET	□	□
PVC樹脂(塩ビ)/PVC	□	□
金網(色)/铁网(颜色)( )	□	□
アルミ/	□	□
SUS/	□	□

パネル型式	営/营	技/技
	□	□

溝カバー/	営/营	技/技
J3MPEY □ □ J3MPY	□	□
A,全て塞ぐ □ B,外側のみ □ C,内側外側 □ D,無		□

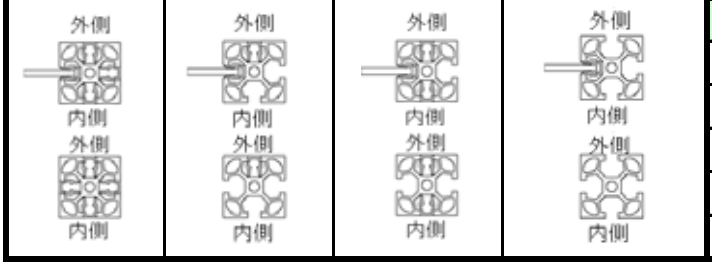

パネル取付/面板的安装		営/营	技/技
フレーム溝入れ/装封条	MPE	□	□
	パネル押え/面板固定	□	□
PCN □ □ AP		□	□
ブラケット/托架(角铝)		□	□
外付け/外部安装		□	□

トビラ/门	営/营	技/技
無/无	□	□
有/有 オークラ仕様/ □ □ 観音扉/	□	□
スライド扉 □ □ 開き方向 右 □ □ 左	□	□
安全プラグ □ □ ドアスイッチ	□	□
マグネットキャッチ	□	□
隙間/缝隙(mm) 上( ) 下( ) 中( )		

端面キャップ/端盖	営/营	技/技
無/无 □ □ 黒/ □ □ 灰色/	□	□

添付図/附件图纸	営/营	技/技
CADデータ/CAD数据(DWG,DXF)	□	□
TIFF(図形、文字、数字が読めるか)/TIFF图纸(图形、文字、数字是否清晰表示)	□	□
紙、PDF(図形、文字、数字が読めるか)/PDF图纸(图形、文字、数字是否清晰表示)	□	□

出図内容/出图内容	営/营	技/技
注文(全体図、3D図、側面図、加工図、CSV、検査表)/订单(全体图、3D数据、侧面图、加工图、CSV、检查表)	□	□
見積り(承認図、3D図、CSV)/报价(承认图、3D图、CSV)	□	□

作図日数換算入力項目/绘图日数换算输入项目	数(実測)/数(实地测量)	
接続のアイテムの数/连接的条款的数	営/营	技/技
フレーム/铝型		
PVCの取り付け方法/PVC面板的安装方法		
溝カバー有無(2面、4面)/封条补的有无(2表面, 4表面)		
扉の有無(PVC取り付け方法指定)/门的有无(PVC面板安装方法指定)		

特殊内容	営/营	技/技
難加工 □ □ 調整作業	□	□
新規構造 □ □ 新規組立作業	□	□

公的要求事項の確認	営/营	技/技
有り □ □ 無し	□	□

その他・客先要望/其他、客户要求	営/营	技/技
客図にある部品は指定部品 □ □ 変更可	□	□
下部装置、隣接装置等の固定ボルト 必要	□	□

製品保証規定

お客様が青木精密工業株式会社（以下「弊社」といいます）のカタログ記載製品および特注品（以下「本製品」といいます）をご購入頂いた場合の保証は、この保証規定に基づきます。但し、注文書、仕様書、契約書のいずれかに保証内容が明記されている場合はそれを優先します。

なお、お客様との間に別途本製品に関する保証の定めがあるかどうか問わず、お客様が本製品をご購入又はご使用される場合には、本保証規定の内容をご承諾されているものといたしますので、ご留意ください。

●保証範囲

ご購入頂いた本製品に、弊社の責に帰すべき事由による毀損、変形、欠陥等の不具合（以下「不具合等」といいます。）が認められる場合、不具合等に関し弊社が満足する詳細を記載した書面による通知が、保証期間（次項に定義します。）内にお買い求めの販売店又は弊社に到着し、弊社の責に帰すべき不具合等であると弊社が認めたことを条件として、その本製品の一部又は全部の交換、又は不具合等の修理を無償で行います。

なお、本製品の使用を不可能とするものではない若干のすり傷、汚れ、へこみ、変色、梱包の損傷等は、不具合等に該当しません。但し、当該すり傷、汚れ、へこみ、変色等が特に著しいと弊社が認める場合には、不具合等に該当するものといたします。

●保証期間

保証期間は本製品を出荷した日から1年間とします。

●製品受領時の確認

お客様は、本製品受領後8日以内に、名称･数量の確認、ご注文内容との合致及び不具合等の有無について検査を行い、不具合等がある場合は該当期間内にお買い求めの販売店を通し書面で通知ください。弊社は、当該期間内にご通知頂けない場合、交換･修理すべき不具合等が存在しないものとみなすことができますのでご注意下さい。

●保証適用除外

以下の項目が原因で本製品に不具合等が生じた場合は保証適用除外とし、有償にて調査･修理を承ります。

①本カタログ記載の規格、製品資料、技術資料、取扱説明書、使用上の注意、使用条件、図面その他本製品に関する事項及び本製品（付属品を含みます。）添付文書の記載等の表示に従わない使用による場合。
②お客様ご自身による加工、修理、改造、分解等による場合。
③保守管理が不十分であり、正しい取扱いが行われていない場合。
④本製品と他の部品･装置との連結に不具合があり故障した場合。
⑤他の機器に起因する場合。
⑥お客様側で改造を加えるなど、本製品の構造を変更された場合。
⑦弊社または弊社指定工場以外で修理された場合。
⑧カタログあるいは取扱説明書による正しい運転環境以外で本製品をご使用になった場合。
⑨天災地変（地震･火災･洪水を含みますが、これらに限りません。）による場合。
⑩第三者の不法行為による場合。
⑪お客様の装置の不具合が原因で、弊社製品に二次的に故障が発生した場合。
⑫お客様から支給を受けて組み込んだ部品や、お客様のご指定により使用した部品などが原因で故障した場合。
⑬本製品に組み込んだ消耗部品が摩耗劣化した場合。
⑭仕様を外れる運転その他弊社の知りえない運転条件、使用状態で運転された場合。
⑮航空宇宙機器及び原子力機器並びに兵器、武器その他軍事用途へ本製品を使用した場合。
⑯その他弊社の責任以外で損害の発生した場合。
⑰保証期間経過後に発生した場合。

●免責規定

1.弊社は、本製品の不具合等が弊社の責である場合に規約上定める義務又は弊社が本製品につき製造物責任法に定める製造業者等である場合に同法に基づき負うべき義務以外、本製品の不具合等に関連して生じる一切の損害（間接的損害か直接的損害かを問わず、また、通常損害か特別損害かを問わないものとします。）、損失及び費用（以下「損害等」といいます。）について、いかなる責任も負わないものとします。なお、本製品の不具合等に関連して生じる損害には、本製品を使用して製作した製品の不具合及び本製品又は本製品を使用して製作した製品等の回収による損害、お客様の工場･生産設備における製造ラインの停止による損害を含みます。

2.弊社の責による本製品の不具合等によってお客様に生じた損害等については、お客様がご購入し当該損害等を発生させた本製品の代金を上限とさせていただきます。

3.お客様の装置から本製品を交換または修理のために取外したり、取付けたりするために要する費用およびこれらに付帯する工事費用およびお客様の装置から修理工場へ輸送する費用は免責とさせていただきます。

4.以下の事由に起因し又は関連して生じる損害等については、お客様は弊社に対していかなる補償･賠償請求権も有しないものとします。

（1）お客様による規約もしくは保証規定等に記載する、使用上の注意事項又は禁止事項に反した本製品の使用。
（2）お客様の故意又は過失によって生じた本製品の不具合等。
（3）不可抗力によって生じた本製品の不具合等。
（4）本製品の輸出、又は法令･規制による輸出の遅延もしくは輸出禁止。

●注意事項

1.本保証規定は、日本国内における本製品の購入及び使用を適用の前提としており、これ以外の場合本製品についての保証はいたしません。

2.弊社による保証においては、交換･修理を要する本製品を弊社へご返却していただくことを原則としています。

3.本製品については、弊社の都合等により予告無く製造･販売を中止する場合があります。その場合は、本製品と同一製品との交換ができない場合がございますので、予めご了承下さい。

このカタログに記載の仕様･寸法等は改良のため変更する場合がありますので、設計される前に念のためお問い合わせください。

青木精密工業株式会社

〒333-0816 埼玉県川口市差間3丁目38番地

☎048-295-2111（代） FAX048-295-2110（代）

U R L http://www.e-aoki.co.jp

E-Mail info@e-aoki.co.jp

2023.6